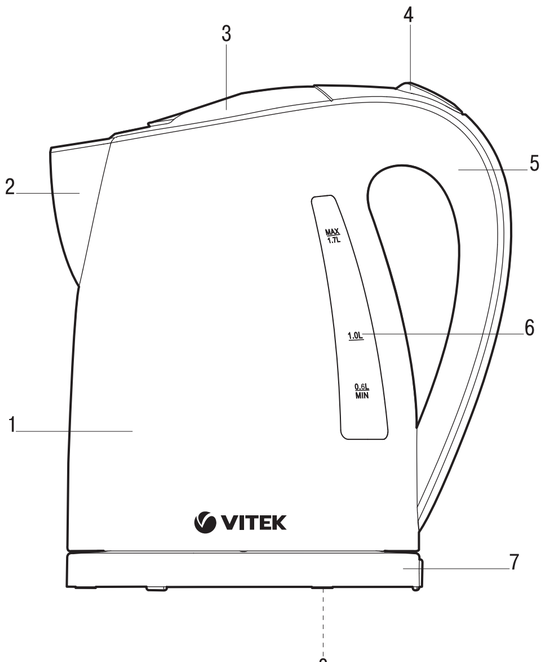

ENGLISH

ELECTRIC KETTLE VT-7084
The liquid heating appliance (kettle) is intended for boiling drinking water only.

DESCRIPTION
1. Kettle flask
2. Kettle spout
3. Lid
4. ON/OFF button (0/I)
5. Handle
6. Water level scale
7. Base
8. Cord storage

ATTENTION!
For additional protection it is reasonable to install a residual current device (RCD) with nominal operation current not exceeding 30 mA, to install RCD, contact a specialist.

SAFETY MEASURES
Before using the unit, read this manual carefully and keep it for future reference.
Use the unit for intended purposes only, as specified in this manual. Mishandling the unit can lead to its breakage and cause harm to the user or damage to his/her property.
- Use the unit for its intended purpose only and in strict accordance with the instruction manual.
- Make sure that your home mains voltage corresponds to the voltage specified on the unit body.
- The power cord is equipped with a «europlug»; plug it into the socket with a reliable grounding contact.
- To avoid the risk of fire, do not use adapters for connecting the kettle to the mains.
- Do not use the kettle in bathrooms. Do not use it near swimming pools or other containers filled with water.
- Do not use the kettle near heat sources or open flame.
- Do not use the unit in places where aerosols are sprayed or highly flammable liquids are used.
- Do not use the kettle outdoors.
- Do not leave the operating kettle unattended.
- Place the kettle on a flat stable surface; do not place the kettle on the edge of the table.
- Do not direct the kettle spout at wooden furniture, electrical appliances, books and objects which can be damaged by moisture, hot steam.
- Before switching the kettle on, make sure that it is placed on the base evenly.
- Use only the base supplied with the unit.
- Do not let the power cord hang from the edge of the table and make sure it does not touch hot surfaces or sharp edges of furniture. You can adjust the power cord length by winding it around the base.
- Do not touch the power cord and the power plug with wet hands.
- Do not switch the kettle on if it is empty.
- Do not fill the kettle with water when it is standing on the base.
- Do not use the kettle if the lid is not closed tightly or without the anti-scale filter.
- Take the kettle off the base before opening the lid.
- Use the kettle only for boiling drinking water, do not heat or boil any other liquids.
- Ensure that the water level in the kettle is not below the minimal mark «**MIN**» and not above the maximal mark «**MAX**». If the water level exceeds the maximal mark, boiling water can splash out of the kettle during boiling.
- To avoid burns by hot steam, do not bend over the kettle spout while it is operating.
- Do not open the kettle lid while water boiling.
- Do not open the kettle lid while water boiling.
- Do not touch the spout and the base while the kettle is boiling.
- Do not use the kettle if the lid is not closed tightly or without the anti-scale filter.
- Take the kettle off the base before opening the lid.
- Use the kettle only for boiling drinking water, do not heat or boil any other liquids.
- Ensure that the water level in the kettle is not below the minimal mark «**MIN**» and not above the maximal mark «**MAX**». If the water level exceeds the maximal mark, boiling water can splash out of the kettle during boiling.
- To avoid burns by hot steam, do not bend over the kettle spout while it is operating.
- Do not open the kettle lid while water boiling.
- Fill the kettle with water up to the maximal mark «MAX», determine the water level using the water level scale (6).
- Close the lid (3), place the kettle on the base (7). Make sure that the kettle lid (3) is closed tightly.
- To switch the kettle on press the on/off button (4), the illumination of the button (4) will light up.
- Once water starts boiling, the kettle will be switched off automatically and the illumination of the button (4) will go out.
- Pour water out and repeat the water boiling procedure 2-3 times.

Notes:
- *Before using the kettle, make sure that the on/off button (4) is not blocked by any foreign objects, the anti-scale filter is installed and the lid (3) is closed tightly, otherwise the auto switch off of the kettle is not possible.*
- *Before removing the kettle from the base, make sure that the kettle is switched off (the on/off button (4) is in the position «**0**»).*

ATTENTION!
To avoid burns by hot steam, do not bend over the kettle spout (2) while it is operating.

USAGE
- First make sure that the ON/OFF button (4) is in the position «**0**», that means the unit is off.
- Insert the power plug into the mains socket.
- To fill the kettle with water, take it off the base (7) and open the lid (3).
- Fill the kettle with water up to the maximal mark «MAX», determine the water level using the water level scale (6).
- Close the lid (3), place the kettle on the base (7). Make sure that the kettle lid (3) is closed tightly.
- To switch the kettle on press the ON/OFF button (4), the illumination of the button (4) will light up.
- Once water starts boiling, the kettle will be switched off automatically and the illumination of the button (4) will go out.
- When removing the kettle from the base (7), make sure that it is switched off (the button (4) is in the «**0**» position).
- After switching the kettle off, wait for 10-20 seconds, then you can switch it on again for re-boiling.
- If you accidentally switch the kettle on, but the water level appears to be below the minimal mark (MIN), the automatic thermal switch will be on and the kettle will be switched off automatically. In this case take the kettle from the base (7), let it cool down for 10-15 minutes, then fill it with water and switch it on, the kettle will operate in normal mode.

Note:
- *There is cord storage (8) on the reverse side of the base (7). Adjust the power cord length by packing it in a corresponding way.*

CLEANING AND CARE
- Before cleaning disconnect the unit from the mains, pour out water and let the kettle cool down.
- Wipe the outer surface of the kettle with a damp cloth or a sponge. Use soft detergents to remove dirt; do not use metal brushes and abrasive detergents.
- Keep the mesh filter clean and clean it from time to time.
- Do not immerse the kettle and the base into water or any other liquids.
- Do not wash the kettle and the base in a dishwashing machine.

Descaling
- Scale, appearing inside the kettle, influences the water taste and disturbs the heat exchange between water and the heating element.
- To remove scale, fill the kettle with water by about 75% and then boil the water up. Fill the remaining quarter of the flask with vinegar solution (6-9%) and leave the liquid in the kettle overnight (for approximately 8 hours). In the morning pour the vinegar mixture out of the kettle and rinse the flask several times. To remove the remaining vinegar and its smell, boil the kettle filled with ordinary water once or twice.
- If necessary, repeat the cleaning cycle.
- You can use special detergents for electric kettles to remove scale.
- Clean the kettle from scale regularly.

STORAGE
- Before taking the unit away for long storage, unplug it, pour out water and let the unit cool down.
- Clean the kettle.
- Fix the power cord in the cord storage (8) on the base (7).
- Keep the unit out of reach of children and disabled persons.

DELIVERY SET
Electric kettle – 1 pc.
Base – 1 pc.
Instruction manual – 1 pc.

TECHNICAL SPECIFICATIONS
Power supply: 220-240 V ~ 50 Hz
Rated input power: 1850-2200 W
Maximum water capacity: 1.7 L

RECYCLING
For environment protection do not throw out the unit and the batteries (if included), do not discard the unit and the batteries with usual household waste after the service life expiration; apply to specialized centers for further recycling.
The waste generated during the disposal of the unit is subject to mandatory collection and consequent disposal in the prescribed manner.
For further information about recycling of this product apply to a local municipal administration, a disposal service or to the shop where you purchased this product.

The manufacturer preserves the right to change the design, structure and specifications of the unit not affecting general principles of the unit operation for its better performance without a preliminary notification due to which some differences between the manual and product may be observed. If the user reveals such difference, please report it via e-mail info@vitek.ru for receipt of an updated manual.

The unit operating life is 3 years

Guarantee
Details regarding guarantee conditions can be obtained from the dealer from whom the appliance was purchased. The bill of sale or receipt must be produced when making any claim under the terms of this guarantee.

This product conforms to the EMC Directive 2014/30/EU and to the Low Voltage Directive 2014/35/EU.

РУССКИЙ

ЧАЙНИК ЭЛЕКТРИЧЕСКИЙ VT-7084
Электроприбор для нагревания жидкости (чайник) предназначен только для кипячения питьевой воды.

ОПИСАНИЕ
1. Колба чайника
2. Носик чайника
3. Крышка
4. Клавиша включения/выключения (0/I)
5. Ручка
6. Шкала уровня воды
7. Подставка
8. Место намотки сетевого шнура

ВНИМАНИЕ!
Для дополнительной защиты в цепи питания целесообразно установить устройство защитного отключения (УЗО) с номинальным током срабатывания, не превышающим 30 мА, для установки УЗО обратитесь к специалисту.

МЕРЫ БЕЗОПАСНОСТИ
Перед началом эксплуатации электроприбора внимательно прочитайте настоящее руководство и сохраните его для использования в качестве справочного материала.
Используйте устройство только по его прямому назначению, как изложено в данном руководстве. Неправильное обращение с прибором может привести к его поломке, причинению вреда пользователю или его имуществу.
- Используйте прибор строго по назначению в соответствии с руководством по эксплуатации.
- Убедитесь, что рабочее напряжение чайника соответствует напряжению электросети.
  Сетевой шнур снабжён «евровилкой»: включайте её в электрическую розетку, имеющую надёжный контакт заземления.
- Во избежание риска возникновения пожара не используйте переходники при подключении чайника к электрической розетке.
- Не используйте чайник в ванных комнатах. Не пользуйтесь им вблизи бассейнов или других ёмкостей, наполненных водой.
- Не используйте чайник в непосредственной близости от источников тепла или открытого пламени.
- Не используйте устройство в местах, где распыляются аэрозоли или используются легковоспламеняющиеся жидкости.
- Запрещается использовать чайник вне помещений.
- Не оставляйте включённый чайник без присмотра.
- Используйте чайник на ровной и устойчивой поверхности, не ставьте чайник на край стола.
- Не направляйте носик чайника на деревянную мебель, электроприборы, книги и на предметы, которые могут быть повреждены влагой, горячим паром.
- Перед включением убедитесь, что чайник установлен на подставке без перекосов.
- Используйте только ту подставку, которая входит в комплект поставки.
- Не допускайте, чтобы сетевой шнур свешивался со стола, а также следите, чтобы он не касался горячих поверхностей и острых кромок мебели. Длину сетевого шнура можно регулировать, наматывая его на подставку.
- Не прикасайтесь к сетевому шнуру и к вилке сетевого шнура мокрыми руками.
- Не включайте чайник без воды.
- Не наливайте воду в чайник, стоящий на подставке.
- Не используйте чайник с неплотно закрытой крышкой или при отсутствии фильтра от накипи.
- Прежде чем открыть крышку, снимите чайник с подставки.
- Используйте чайник только для кипячения питьевой воды, запрещается подогревать или кипятить любые другие жидкости.
- Следите, чтобы уровень воды в чайнике был не ниже минимальной отметки «**MIN**» и не выше максимальной отметки «**MAX**». Слёзуровень воды будет выше максимальной отметки, кипящая вода может выплеснуться из чайника во время кипячения.
- Во избежание получения ожога горячим паром не наклоняйтесь над носиком работающего чайника.
- Запрещается открывать крышку чайника во время кипячения воды.
- Не прикасайтесь к горячим поверхностям чайника, бериться только за ручку.
- Будьте осторожны при переносе чайника, наполненного кипятком.
- Запрещается снимать с подставки чайник, пока вода не закипит. Если возникла необходимость снять чайник, сначала отключите его, переведя клавишу включения/выключения в положение «**0**», а затем снимите его с подставки.
- Когда выливаете воду из чайника, будьте внимательны и осторожны, не наклоняйте чайник резко и более чем на 45°, при неаккуратном использовании вода может разбрызгаться и причинить вред пользователю или его имуществу.
- Отключайте подставку чайника от электрической сети перед чисткой или в том случае, если вы им не пользуетесь. Отключая подставку от электросети, никогда не дёргайте за сетевой шнур, возьмитесь за вилку сетевого шнура и аккуратно извлеките её из электрической розетки.
- Во избежание удара электрическим током не погружайте устройство и подставку в воду или в любые другие жидкости.
- Не помещайте чайник и подставку в посудомоечную машину.
- Данное устройство не предназначено для использования детьми.
- Во время работы и остывания размещайте устройство в местах, недоступных для детей.
- Не разрешайте детям прикасаться к устройству и к сетевому шнуру во время работы устройства.
- Данное устройство не предназначено для использования лицами (включая детей) с пониженными физическими, психическими или умственными способностями или при отсутствии у них опыта или знаний, если они не находятся под контролем или не проинструктированы об использовании прибора лицом, ответственным за их безопасность.
- Осуществляйте надзор за детьми, чтобы не допустить использования прибора в качестве игрушки.

Из соображений безопасности детей не оставляйте полиэтиленовые пакеты, используемые в качестве упаковки, без присмотра.
ВНИМАНИЕ! *Не разрешайте детям играть с полиэтиленовыми пакетами или упаковочной плёнкой.* ***Опасность удушья!***
- Периодически проверяйте состояние сетевого шнура, вилки сетевого шнура и корпуса чайника.
- Не используйте чайник, если имеются повреждения сетевого шнура или вилки сетевого шнура, если устройство работает с перебоями, а также после падения устройства.
- Запрещается самостоятельно ремонтировать прибор. Неразбирайте прибор самостоятельно, при возникновении любых неисправностей, а также после падения устройства выключите прибор из электрической розетки и обратитесь в любой авторизованный (уполномоченный) сервисный центр по контактным адресам, указанным в гарантийном талоне и на сайте www.vitek.ru.
- Перевозите устройство только в заводской упаковке.
- Храните устройство в местах, недоступных для детей и людей с ограниченными возможностями.

УСТРОЙСТВО ПРЕДНАЗНАЧЕНО ТОЛЬКО ДЛЯ БЫТОВОГО ИСПОЛЬЗОВАНИЯ В ЖИЛЬХ ПОМЕЩЕНИЯХ. ЗАПРЕЩАЕТСЯ КОММЕРЧЕСКОЕ ИСПОЛЬЗОВАНИЕ И ИСПОЛЬЗОВАНИЕ УСТРОЙСТВА В ПРОИЗВОДСТВЕННЫХ ЗОНАХ И РАБОЧИХ ПОМЕЩЕНИЯХ.

ПЕРВЫЙ ПОСЛЕ ИСПОЛЬЗОВАНИЕМ
После транспортировки или хранения устройства при пониженной температуре необходимо выдержать его при комнатной температуре не менее трёх часов.
Внутри чайника могут находиться следы от воды – это нормальное явление, так как устройство проходило контроль качества.
- Извлеките чайник из упаковки, удалите любые рекламные наклейки, мешающие работе устройства.
- Проверьте целостность устройства, при наличии повреждений не пользуйтесь устройством.
- Убедитесь, что рабочее напряжение устройства соответствует напряжению электрической сети.
- Убедитесь, что устройство выключено (клавиша включения/выключения (4) находится в положении «**0**»).
- Вставьте вилку сетевого шнура в электрическую розетку.
- Для наполнения чайника водой снимите его с подставки (7) и откройте крышку (3).
- Наполните чайник водой до максимальной отметки «MAX», для определения уровня воды пользуйтесь шкалой уровня воды (6).
- Закройте крышку (3), установите чайник на подставку (7). Убедитесь, что крышка чайника (3) плотно закрыта.
- Для включения чайника нажмите на клавишу включения/выключения (4), при этом загорится подсветка клавиши (4).
- Когда вода закипит, чайник автоматически отключится, подсветка клавиши (4) погаснет.
- Слейте воду и повторите процедуру кипячения воды 2-3 раза.

Примечания:
- *При использовании чайника убедитесь, что клавишу включения/выключения (4) не блокируют посторонние предметы, фильтр от накипи установлен и крышка (3) плотно закрыта, в противном случае автоматическое отключение чайника будет невозможно.*
- *Перед снятием чайника с подставки убедитесь, что чайник отключён (клавиша включения/выключения (4) находится в положении «**0**»).*

ВНИМАНИЕ!
Чтобы избежать ожога горячим паром, не наклоняйтесь над носиком (2) работающего чайника.

ИСПОЛЬЗОВАНИЕ
- Сначала убедитесь, что клавиша включения/выключения (4) находится в положении «**0**», то есть устройство выключено.
- Вставьте вилку сетевого шнура в электрическую розетку.
- Для наполнения чайника водой снимите его с подставки (7) и откройте крышку (3).
- Наполните чайник водой до максимальной отметки «MAX», для определения уровня воды пользуйтесь шкалой уровня воды (6).
  Закройте крышку (3), установите чайник на подставку (7). Убедитесь, что крышка чайника (3) плотно закрыта.
- Для включения чайника нажмите на клавишу включения/выключения (4), при этом загорится подсветка клавиши (4).
- Когда вода закипит, чайник автоматически отключится, подсветка клавиши (4) погаснет.
- Снимая чайник с подставки (7), убедитесь, что он выключен (клавиша (4) находится в положении «**0**»).
- После отключения чайника подождите 10-20 секунд, после чего вы можете включить его для повторного кипячения воды.
- Если вы случайно включили чайник, а уровень воды оказался ниже минимальной отметки (MIN), то сработает автоматический термопредохранитель, при этом чайник отключится. В этом случае снимите чайник с подставки (7), дайте ему остыть в течение 10-15 минут, затем заполните чайник водой и включите, прибор будет работать в нормальном режиме.

Примечание:
- *На обратной стороне подставки (7) имеется место для намотки сетевого шнура (8). Подберите оптимальную длину сетевого шнура, уложив его соответствующим образом.*

ЧИСТКА И УХОД
- Перед чисткой отключите устройство от электросети, слейте воду и дайте чайнику остыть.
- Протрите внешнюю поверхность чайника влажной тканью или губкой. Для удаления загрязнений используйте мягкие чистящие средства, не используйте металлические моющие средства.
- Следите за чистотой сетчатого фильтра и периодически очищайте его.
- Не погружайте чайник и подставку в воду или в любые другие жидкости.
- Не помещайте чайник и подставку в посудомоечную машину.

Удаление накипи
- Накипь, образующаяся внутри чайника, влияет на вкусовые качества воды, а также нарушает теплообмен между водой и нагревательным элементом.
- Для удаления накипи наполните чайник водой примерно на 75%, вскипятите воду. Оставшуюся четверть колбы заполните уксусным раствором (6-9%) и оставьте жидкость в чайнике на ночь (приблизительно на 8 часов). Утром вылейте из чайника уксусную смесь и несколько раз ополосните колбу. Чтобы удалить остатки и запах уксуса, один-два раза вскипятите полный чайник с обычной водой.
- При необходимости повторите цикл очистки.
- Для удаления накипи можно использовать специальные средства, предназначенные для электрочайников.
- Регулярно очищайте чайник от накипи.

ХРАНЕНИЕ
- Прежде чем убрать чайник на длительное хранение, отключите его от электросети, слейте воду и дайте устройству остыть.
- Протрите чайник.
- Сетевой шнур закрепите в месте намотки шнура (8) на подставке (7).
- Храните устройство в местах, недоступных для детей и людей с ограниченными возможностями.

КОМПЛЕКТ ПОСТАВКИ
Чайник электрический – 1 шт.
Подставка – 1 шт.
Инструкция – 1 шт.

ТЕХНИЧЕСКИЕ ХАРАКТЕРИСТИКИ
Электропитание: 220-240 В ~ 50 Гц
Номинальная потребляемая мощность: 1850-2200 Вт
Максимальный объём воды: 1,7 л

УТИЛИЗАЦИЯ
В целях защиты окружающей среды, после окончания срока службы прибора и элементов питания (если входят в комплект), не выбрасывайте их вместе с обычными бытовыми отходами, передайте прибор и элементы питания в специализированные пункты для дальнейшей утилизации.
Отходы, образующиеся при утилизации изделий, подлежат обязательному сбору с последующей утилизацией в установленном порядке.
Для получения дополнительной информации об утилизации данного продукта обратитесь в местный муниципалитет, службу утилизации бытовых отходов или в магазин, где Вы приобрели данный продукт.

Производитель сохраняет за собой право изменять дизайн, конструкцию и технические характеристики прибора, не влияющие на общие принципы работы прибора, с целью его улучшения без предварительного уведомления, из-за чего между инструкцией и изделием могут наблюдаться некоторые различия. Если пользователь обнаружил такое несоответствие, просим об этом сообщить по электронной почте info@vitek.ru для получения обновленной версии инструкции.

Срок службы устройства – 3 года

Данное изделие соответствует всем требуемым европейским и российским стандартам безопасности и гигиены.

ИЗГОТОВИТЕЛЬ: СТАР ПЛЮС ЛИМИТЕД (STAR PLUS LIMITED)

МЕСТОНАХОЖДЕНИЕ И ПОЧТОВЫЙ АДРЕС ДЛЯ СВЯЗИ:
ЮНИТ БИ ЭНД СИ, 15Й ЭТАЖ,КЭЙСИ АБЕРДИН ХАУС, №38,
ХЕНГ ИП РОУД, ВОНГ ЧУК ХANГ, ГОНКОНГ, КНР

ИМПОРТЕР: ООО «ВИТЕК.РУС»

МЕСТОНАХОЖДЕНИЕ И ПОЧТОВЫЙ АДРЕС ДЛЯ СВЯЗИ:
117209, РФ, Г. МОСКВА, СЕВАСТОПОЛЬСКИЙ ПР-КТ, Д. 28, КОРП. 1.

www.vitek.ru
ТЕЛЕФОН ДЛЯ СПРАВОК: 8-800-100-18-30

СДЕЛАНО В КНР

ҚАЗАҚША

ЭЛЕКТР ШАЙНЕГІ VT-7084
Су қайнатуға арналған электрқұрылғысы (шайнек) тек ішуге арналған суды ғана қайнатуға арналған.

СИПАТТАМАСЫ
1. Шайнек құтысы
2. Шайнек шүмегі
3. Қақпағы
4. Іске қосу/сөндіру пернесі (0/I)
5. Қолсабы
6. Су деңгейінің ölшеуіш
7. Тұғыр
8. Желілік бауды орауға арналған орын

НАЗАР АУДАРЫҢЫЗ!
Қосымша қорғанысты қамтамасыз ету үшін қорғаныстық өшіргіш (ҚӨҚ) орнатқан дұрыс, ҚӨҚ-ны орнату үшін мамандарға хабарласыңыз.

ҚАУІПСІЗДІК ШАРАЛАРЫ
Электр аспабын пайдалану алдында берілген нұсқаулықты зейін қойып оқып шығыңыз, және оны келешекте анықтамалық мәлімет ретінде пайдалану үшін сақтап қойыңыз.
Құрылғыны осы нұсқаулықта баяндалғандай тікелей мақсаты бойынша ғана пайдаланыңыз. Приборды дұрыс қолданбау оның бұзылуына және пайдаланушыға немесе оның мүлкіне зиян келтіруге әкел соғуы мүмкін.
- Құрылғыны нұсқаулықта сәйкес тікелей міндеті бойынша ғана пайдаланыңыз.
- Құрылғының жұмыс кернеуі жеңілдеті кернеуге сәйкес болғына көз жеткізіңіз.
- Желілік шнур «евроашаны» жабдықталған; оны жерге сенімді қосылған байланысы бар электр розеткасына қосыңыз.
- Өрттің пайда болу тауекелін болдырмас үшін шайнекті электр розеткасына қоскан кезде өткізгіш тоқ құралдарын пайдаланбаңыз.
- Шайнекті ванна бөлмелерінде пайдаланбаңыз. Оны бассейн немесе су толтырылған басқа ыдыстардың жанында пайдаланбаңыз.
- Шайнекті жылу көздері немесе ашық жалынның тікелей жанында пайдаланбаңыз.
- Құрылғыны аэрозольдер шашырайтын жерде немесе тез тұтанатын сұйықтықтар пайдаланылатын жерде қоспаңыз.
- Шайнекті үйден тыс жерде пайдалануға тыйым салынады.
- Қосулы тұрған шайнекті қарусыз қалдырмаңыз.
- Шайнекті тегіс және орнықты жерде пайдаланыңыз, шайнекті үстелдің шетіне қоймаңыз.
- Шайнектің шүмегін ағаш жиһаз, электрқұрылғысын, кітаптар немесе өзге де ылғал, ыстық бұғы әсерінен бүлінетін заттарға қарай бұрмаңыз.
- Шайнекті қосар алдында, оның тұғырда дұрыс тұрғанын тексеріп алыңыз.
- Жетізу жиынағына кіретін тұғырықты ғана пайдаланыңыз.
- Желі бауының үстеуін салбырамауын және ыстық бетжиіліктерге тиіп тұрмауын қадағалаңыз. Желілік баудың ұзындығын тұғырға орап реттеуге болады.
- Желілік бау немесе желілік баудың ашасын дымқыл қолмен ұстамаңыз.
- Сусыз шайнекті қоспаңыз.
- Суды қойғышта тұрған шайнекке құймаңыз.
- Шайнекті тек қақпағы тығылмаған немесе қақтан қорғайтын сүзгіш жоқ кезде пайдалануға болмайды.
- Қақпақты ашпас бұрын, шайнекті қойғыштан алыңыз.
- Шайнекті тек ішетін суды қайнатуға ғана пайдаланыңыз, қандай да бір басқа сұйықтықты ысытуға немесе қайнатуға болмайды.
- Шайнекттегі суның деңгейі «**MIN**» минималды белгісінен төмен және «**MAX**» максималды белгіден жоғары болмауын қадағалаңыз. Максималды деңгейден асып кетken жағдайда қайнап жатқан су қайнау кезінде тегіліп кетуі мүмкін.
- Суды қайнату кезінде ыстық бұға күйін қалмау үшін жұмыс істеп тұрған шайнектің шүмегіне тікбенді.
- Шайнек Суды қайнатқанда қақпақты ашпаңыз.
- Шайнектің ыстық беттеріне қол тигізбеңіз, сабынан ғана ұстаңыз.
- Қайнаған су толтырылған шайнекті алып жүргенде абайлаңыз.
- Жұмыс жасап тұрған шайнекті құрғап ыстық қалмасын. Егер шайнекті түсіруге қажеттілік туындап жатса, оны алдымен қосу/сөндіру басқышын «**0**» күйіне кептіріп, сөндіріп алыңыз, сосын шайнекті сүйемелден түсіріңіз.
- Шайнектен суды төккенде назар және сақ болыңыз, шайнекті кенет және 45° артық еңкейтпеңіз, ұқыпсыз пайдаланған кезде су шашырауы және пайдаланушыға немесе оның мүлгіне зиян келтіруі мүмкін.
- Тазалау алдында, немесе сіз шайнекті пайдаланбаған жағдайда, шайнекті ажыратыңыз. Тұғырды электр розеткасынан ажыратқанда, ешқашан желілік баудан тартпаңыз, желілік баудың айырттегінен ұстаңыз және оны электрлік ашалықтан шығарыңыз.
- Электр тогының соғуын болдырмау үшін құрылғыны және тұғырықты суға немесе кез келген басқа сұйықтыққа батырмаңыз.
- Шайнек пен қойғышты ыдыс жуу машинесіне салмаңыз.
- Бұл құрылғы балалардың қолдануына арналмаған.
- Жұмыс кезінде және суу кезінде құрылғыны балалардың қолы жетпейтін жерге қойыңыз.
- Балалардың жұмыс істеп тұрған кезде құрылғыға және желілік сымға қолын тигізуіне рұқсат бермеңіз.
- Бұл құрылғы физикалық, психикалық немесе ақыл-есі төмен адамдар не болмаса, тиісті тәжірибесі немесе білімі жоқ болған жағдайда, егер олар бақылауда болмаса немесе олардың қауіпсіздігіне жауапты адам құрылғыны қалай пайдалану туралы нұсқау бермеген жағдайда (балаларға да қатысты) қолдануына болмайды.
- Балалар құрылғы ойыншық ретінде пайдаланбауы үшін опарды қадағалаңыз.
- Балалардың қауіпсіздігі мақсатында орау ретінде пайдаланылатын полиэтилен қаптарды қарусыз қалдырмаңыз.

НАЗАР АУДАРЫҢЫЗ! *Балаларға полиэтилен пакеттерімен немесе қаптама үлдірмен ойнауға рұқсат бермеңіз.* ***Тұншығу қаупі!***
- Желілік шнурды, желілік шнур ашасын және шайнектің корпусының уақытылы тексеріп отырыңыз.
- Желілік бауды немесе желілік баудың ашасының зақымдалуы анықталса, құрылғы іркіліспен жұмыс істесе, құрылғы құлағанған кейін құрылғыны пайдаланбаңыз.
- Аспапты өз бетімен жөндеуге тыйым салынады. Өздігінізден құрылғыны бөлшектемеңіз, кез келген ақау шыққан жағдайда, сондай-ақ құрылғы құлаған жағдайда құрылғыны розеткадан алып тастаңыз да, байланысу мекенжайлары бойынша кепілдеме талонында көрсетілген кез келген авторланған (уәкілетті) сервистік орталыққа, және www.vitek.ru сайтына жүгініңіз.
- Құрылғыны тек зауыттық орауда тасымалдаңыз.
- Құрылғыны балалардың және мүмкіндіктері адамдардың қолы жетпейтін жерде сақтаңыз.

ҚҰРЫЛҒЫ ТҰРҒЫН ПАНАЖАЙЛАРДА ТҰРМЫСТЫҚ ПАЙДАЛАНУ ҮШІН ҒАНА АРНАЛҒАН, ҚҰРЫЛҒЫНЫ КОММЕРЦИЯЛЫҚ ПАЙДАЛАНУ ЖӘНЕ ӨНДІРІСТІК ҚИМАТТ МЕН ЖҰМЫС ПАНАЖАЙЛАРЫНДА ПАЙДАЛАНУҒА ТЫЙЫМ САЛЫНАДЫ.

АЛҒАШ ПАЙДАЛНАР АЛДЫНДА
Тасымалданғанан кейін немесе құрылғы төмен температурада сақталған жағдайда оны бөлме температурасында үш сағаттан кем емес уақыт ұстау қажет.
Шайнектің ішінде судың іздері болуы мүмкін – бұл қалыпты құбылыс, себебі құрылғы сапа бақылауынан өтті.
- Шайнекті орамынан шығарыңыз, құралдың жұмысына кедергі болатын кез-келген жарнамалық жапсырмаларды алып тастаңыз.
- Құрылғының бүтіндігін тексеріңіз, бүлінген жерлері болған кезде құрылғыны пайдаланбаңыз.
- Құрылғының жұмыс қуаты электрлік желіңіздің сәйкес келетіндігі тексеріңіз.
- Құралдың өшкенінде кез жеткізіңіз (қосу/өшіру түймесі (4) «0» күйінде болады).
- Желілік баудың айырын электрлік розеткаға сальыңыз.
- Шайнекке су толтыру үшін оны тұғырдан (7) шешіп алып, қақпақты (3) ашыңыз.
- Шайнекке суды «MAX» максималдық белгісіне дейін толтырыңыз, судың деңгейін тексеру үшін су деңгейінің бағанын (6) пайдаланыңыз.
- Қақпақты (3) жабыңыз, шайнекті тіреуге (7) орнатыңыз. Шайнектің қақпағы (3) тығыз жабылғанына көз жеткізіңіз.
- Шайнекті іске қосу үшін іске қосу/сөндіру пернесін (4) басыңыз, осы кезде перненің көмексілеуі (4) жанады.
- Су қайнаған кезде шайнек автоматты түрде ажыратылады, перне (4) жарығы өшеді.
- Шайнекті қойғыштан (7) шешкен кезде шайнектің өшкенін көз жеткізіңіз (түйме (4) «**0**» күйінде болуы керек).
- Қосулы тұрған шайнекті қарусыз қалдырмаңыз.
- Шайнекті тегіс және орнықты жерде пайдаланыңыз, шайнекті үстелдің шетіне қоймаңыз.
- Шайнектің шүмегін ағаш жиһаз, электрқұрылғысын, кітаптар немесе өзге де ылғал, ыстық бұғы әсерінен бүлінетін заттарға қарай бұрмаңыз.
- Шайнекті қосар алдында, оның тұғырда дұрыс тұрғанын тексеріп алыңыз.
- Жетізу жиынағына кіретін тұғырықты ғана пайдаланыңыз.
- Желі бауының үстеуін салбырамауын және ыстық бетжиіліктерге тиіп тұрмауын қадағалаңыз. Желілік баудың ұзындығын тұғырға орап реттеуге болады.
- Желілік бау немесе желілік баудың ашасын дымқыл қолмен ұстамаңыз.
- Сусыз шайнекті қоспаңыз.
- Суды қойғышта тұрған шайнекке құймаңыз.
- Шайнекті тек қақпағы тығылмаған немесе қақтан қорғайтын сүзгіш жоқ кезде пайдалануға болмайды.
- Қақпақты ашпас бұрын, шайнекті қойғыштан алыңыз.
- Шайнекті тек ішетін суды қайнатуға ғана пайдаланыңыз, қандай да бір басқа сұйықтықты ысытуға немесе қайнатуға болмайды.
- Шайнекттегі судың деңгейі «**MIN**» минималды белгісінен төмен және «**MAX**» максималды белгіден жоғары болмауын қадағалаңыз. Максималды деңгейден асып кетken жағдайда қайнап жатқан су қайнау кезінде тегіліп кетуі мүмкін.
- Суды қайнату кезінде ыстық бұға күйін қалмау үшін жұмыс істеп тұрған шайнектің шүмегіне тікбенді.
- Шайнек Суды қайнатқанда қақпақты ашпаңыз.
- Шайнектің ыстық беттеріне қол тигізбеңіз, сабынан ғана ұстаңыз.
- Қайнаған су толтырылған шайнекті алып жүргенде абайлаңыз.
- Жұмыс жасап тұрған шайнекті құрғап ыстық қалмасын. Егер шайнекті түсіруге қажеттілік туындап жатса, оны алдымен қосу/сөндіру басқышын «**0**» күйіне кептіріп, сөндіріп алыңыз, сосын шайнекті сүйемелден түсіріңіз.
- Шайнектен суды төккенде назар және сақ болыңыз, шайнекті кенет және 45° артық еңкейтпеңіз, ұқыпсыз пайдаланған кезде су шашырауы және пайдаланушыға немесе оның мүлгіне зиян келтіруі мүмкін.
- Тазалау алдында, немесе сіз шайнекті пайдаланбаған жағдайда, шайнекті ажыратыңыз. Тұғырды электр розеткасынан ажыратқанда, ешқашан желілік баудан тартпаңыз, желілік баудың айырттегінен ұстаңыз және оны электрлік ашалықтан шығарыңыз.
- Электр тогының соғуын болдырмау үшін құрылғыны және тұғырықты суға немесе кез келген басқа сұйықтыққа батырмаңыз.
- Шайнек пен қойғышты ыдыс жуу машинесіне салмаңыз.
- Бұл құрылғы балалардың қолдануына арналмаған.
- Жұмыс кезінде және суу кезінде құрылғыны балалардың қолы жетпейтін жерге қойыңыз.
- Балалардың жұмыс істеп тұрған кезде құрылғыға және желілік сымға қолын тигізуіне рұқсат бермеңіз.
- Бұл құрылғы физикалық, психикалық немесе ақыл-есі төмен адамдар не болмаса, тиісті тәжірибесі немесе білімі жоқ болған жағдайда, егер олар бақылауда болмаса немесе олардың қауіпсіздігіне жауапты адам құрылғыны қалай пайдалану туралы нұсқау бермеген жағдайда (балаларға да қатысты) қолдануына болмайды.
- Балалар құрылғы ойыншық ретінде пайдаланбауы үшін опарды қадағалаңыз.
- Балалардың қауіпсіздігі мақсатында орау ретінде пайдаланылатын полиэтилен қаптарды қарусыз қалдырмаңыз.

НАЗАР АУДАРЫҢЫЗ! *Балаларға полиэтилен пакеттерімен немесе қаптама үлдірмен ойнауға рұқсат бермеңіз.* ***Тұншығу қаупі!***
- Желілік шнурды, желілік шнур ашасын және шайнектің корпусының уақытылы тексеріп отырыңыз.
- Желілік бауды немесе желілік баудың ашасының зақымдалуы анықталса, құрылғы іркіліспен жұмыс істесе, құрылғы құлағанған кейін құрылғыны пайдаланбаңыз.
- Аспапты өз бетімен жөндеуге тыйым салынады. Өздігінізден құрылғыны бөлшектемеңіз, кез келген ақау шыққан жағдайда, сондай-ақ құрылғы құлаған жағдайда құрылғыны розеткадан алып тастаңыз да, байланысу мекенжайлары бойынша кепілдеме талонында көрсетілген кез келген авторланған (уәкілетті) сервистік орталыққа, және www.vitek.ru сайтына жүгініңіз.
- Құрылғыны тек зауыттық орауда тасымалдаңыз.
- Құрылғыны балалардың және мүмкіндіктері адамдардың қолы жетпейтін жерде сақтаңыз.

ҚҰРЫЛҒЫ ТҰРҒЫН ПАНАЖАЙЛАРДА ТҰРМЫСТЫҚ ПАЙДАЛАНУ ҮШІН ҒАНА АРНАЛҒАН, ҚҰРЫЛҒЫНЫ КОММЕРЦИЯЛЫҚ ПАЙДАЛАНУ ЖӘНЕ ӨНДІРІСТІК ҚИМАТТ МЕН ЖҰМЫС ПАНАЖАЙЛАРЫНДА ПАЙДАЛАНУҒА ТЫЙЫМ САЛЫНАДЫ.

АЛҒАШ ПАЙДАЛНАР АЛДЫНДА
Тасымалданғанан кейін немесе құрылғы төмен температурада сақталған жағдайда оны бөлме температурасында үш сағаттан кем емес уақыт ұстау қажет.
Шайнектің ішінде судың іздері болуы мүмкін – бұл қалыпты құбылыс, себебі құрылғы сапа бақылауынан өтті.
- Шайнекті орамынан шығарыңыз, құралдың жұмысына кедергі болатын кез-келген жарнамалық жапсырмаларды алып тастаңыз.
- Құрылғының бүтіндігін тексеріңіз, бүлінген жерлері болған кезде құрылғыны пайдаланбаңыз.
- Құрылғының жұмыс қуаты электрлік желіңіздің сәйкес келетіндігі тексеріңіз.
- Құралд

УКРАЇНСЬКА

ЧАЙНИК ЕЛЕКТРИЧНИЙ VT-7084
Електроприлад для нагрівання рідини (чайник) призначений тільки для кип'ятіння питної води.

ОПИС
1. Колба чайника
2. Носик чайника
3. Кришка
4. Клавіша увімкнення/вимкнення (0/I)
5. Ручка
6. Шкала рівня води
7. Підставка
8. Місце намотування мережного шнура

УВАГА!
Для додаткового захисту в ланцюзі живлення доцільно встановити пристрій захисного вимкнення (ПЗВ) з номінальним струмом спрацьовування, що не перевищує 30 мА, для установлення ПЗВ звернiться до фахівця.

ЗАХОДИ БЕЗПЕКИ
Перед початком експлуатації електроприладу уважно прочитайте це керівництво та збережіть його для використання як довідковий матеріал.
Використовуйте пристрій тільки за його прямим призначенням, як викладено у цьому керівництві. Неправильне поводження з пристроєм може довести до його поломки, завдання шкоди користувачеві або його майну.
- Використовуйте пристрій строго за призначенням відповідно до керівництва з експлуатації.
- Переконайтеся, що робоча напруга чайника відповідає напрузі електромережі.
- Мережний шнур забезпечений «євровилкою»; вмикайте її в розетку, що має надійний контакт заземлення.
- Щоб уникнути ризику виникнення пожежі, не використовуйте перехідники при підмиканні чайника до електричної розетки.
- Не використовуйте чайник у ванних кімнатах. Не користуйтеся ним поблизу басейнів або інших посудин, наповнених водою.
- Не використовуйте чайник у безпосередній близькості від джерел тепла або відкритого полум'я.
- Не використовуйте пристрій у місцях, де розпилюються аерозолі або використовуються легкозаймисті рідини.
- Забороняється використовувати чайник поза приміщеннями.
- Не залишайте увімкнений чайник без нагляду.
- Використовуйте чайник на рівній і стійкій поверхні, не ставте чайник на краї столу.
- Не направляйте носик чайника на дерев'яні меблі, електроприлади, книги та на предмети, які можуть бути пошкоджені вологою, гарячою парою.
- Перед вмиканням переконайтеся, що чайник встановлений на підставці без перекосів.
- Використовуйте тільки ту підставку, що входить до комплекту постачання.
- Не допускайте, щоб мережний шнур звисав зі столу, а також наглядайте, щоб він не торкався гарячих поверхонь та гострих пригнів меблів. Довжину мережного шнура можна регулювати, намотуючи його на підставку.
- Не торкайтеся мережного шнура та вилки мережного шнура мокрими руками.
- Не вмикайте чайник без води.
- Не наливайте воду у чайника, будьте уважні та обережні, не нахиляйте чайник різко і більш ніж на 45°, при неакуратному використанні вода може розбризкатися та заподіяти шкоду користувачеві або його майну.
- Вимикайте підставку чайника з електричної мережі перед чищенням або у випадку, якщо ви ним не користуєтеся. Вимикаючи підставку з електромережі, ніколи не смикайте за мережевий шнур, візьміться за вилку мережного шнура і акуратно витягніть її з електричної розетки.
- Щоб уникнути удару електричним струмом, не занурюйте пристрій і підставку у воду або у будь-які інші рідини.
- Не поміщайте чайник та підставку у посудомийну машину.
- Цей пристрій не призначений для використання дітьми.
- Щоб уникнути опіку гарячою парою, не нахиляйтеся над носиком працюючого чайника.
- Забороняється відкривати кришку чайника під час кип'ятіння води.
- Не торкайтеся гарячих поверхонь чайника, беріться тільки за ручку.
- Будьте обережні при переносенні чайника, наповненого окропом.
- Забороняється знімати працюючий чайник з підставки. Якщо виникла необхідність зняти чайник, спочатку вимкніть його, перевівши клавішу увімкнення/вимкнення у положення «**0**», а потім зніміть його з підставки.
- Коли виливаєте воду з чайника, будьте уважні та обережні, не нахиляйте чайник різко і більш ніж на 45°, при неакуратному використанні вода може розбризкатися та заподіяти шкоду користувачеві або його майну.
- Вимикайте підставку чайника з електричної мережі перед чищенням або у випадку, якщо ви ним не користуєтеся. Вимикаючи підставку з електромережі, ніколи не смикайте за мережевий шнур, візьміться за вилку мережного шнура і акуратно витягніть її з електричної розетки.
- Щоб уникнути удару електричним струмом, не занурюйте пристрій і підставку у воду або у будь-які інші рідини.
- Не поміщайте чайник та підставку у посудомийну машину.
- Цей пристрій не призначений для використання особами (включаючи дітей) зі зниженими фізичними, психічними і розумовими здібностями або при відсутності у них досвіду або знань, якщо вони не знаходяться під контролем або не проінструктовані щодо використання пристрою особою, відповідальною за їх безпеку.
- Здійснюйте нагляд за дітьми, щоб не допустити використання пристрою як іграшки.
- З міркувань безпеки дітей не залишайте поліетиленові пакети, що використовуються як упаковка, без нагляду.

УВАГА!** Не дозволяйте дітям грати з поліетиленовими пакетами або пакувальної плівкою.* ***Небезпека задушення!
- Періодично перевіряйте стан мережного шнура, вилки мережного шнура та корпусу чайника.
- Не використовуйте чайник, якщо є пошкодження мережного шнура або вилки мережного шнура, якщо пристрій працює з перебоями, а також після падіння пристрою.
- Забороняється самостійно ремонтувати пристрій. Не розбирайте пристрій самостійно, при виникненні будь-яких несправностей, а також після падіння пристрою вимкніть пристрій з електричної розетки та зверніться до будь-якого авторизованого (уповноваженого) сервісного центру за контактними адресами, вказаними у гарантійному талоні та на сайті www.vitek.ru.
- Перевозьте пристрій лише у заводській упаковці.
- Зберігайте пристрій у місцях, недоступних для дітей та людей з обмеженими можливостями.

ПРИСТРІЙ ПРИЗНАЧЕНИЙ ТІЛЬКИ ДЛЯ ПОБУТОВОГО ВИКОРИСТАННЯ У ЖИТЛОВИХ ПРИМІЩЕННЯХ. ЗАБОРОНЯЄТЬСЯ КОМЕРЦІЙНЕ ВИКОРИСТАННЯ ТА ВИКОРИСТАННЯ ПРИСТРОЮ У ВИРОБНИЧИХ ЗОНАХ ТА РОБОЧИХ ПРИМІЩЕННЯХ.

ПЕРЕД ПЕРШИМ ВИКОРИСТАННЯМ
Після транспортування або зберігання пристрою при зниженій температурі необхідно витримати його при кімнатній температурі не менше трьох годин.
Всередині чайника можуть знаходитися сліди води – це нормальне явище, оскільки пристрій проходив контроль якості.
- Вийміть чайник з упаковки, видаліть будь-які рекламні наклейки, що заважають роботі пристрою.
- Перевірте цілісність пристрою, за наявності пошкоджень не користуйтеся пристроєм.
- Переконайтеся, що робоча напруга пристрою відповідає напрузі електричної мережі.
- Переконайтеся, що пристрій вимкнений (клавіша увімкнення/вимкнення (4) знаходиться у положенні «**0**»).
- Вставте вилку мережного шнура в електричну розетку.
- Для наповнення чайника водою зніміть його з підставки (7) та відкрийте кришку (3).
- Наповніть чайник водою до максимальної позначки «MAX», для визначення рівня води користуйтеся шкалою рівня води (6).
- Закрийте кришку (3), установіть чайник на підставку (7). Переконайтеся, що кришка чайника (3) щільно закрита.
- Для увімкнення чайника натисніть на клавішу увімкнення/вимкнення (4), при цьому засвітиться підсвічування клавіші (4).
- Коли вода закипить, чайник автоматично вимкнеться, при цьому підсвічування клавіші (4) погасне.
- Злийте воду та повторіть процедуру кип'ятіння води 2-3 рази.

Примітки:
- *При використанні чайника переконайтеся, що клавішу увімкнення/вимкнення (4) не блокують сторонні предмети, фільтр від накипу встановлен і кришка (3) щільно закрита, а іншому випадку автоматичне вимкнення чайника буде неможливе.*
- *Перед зняттям чайника з підставки переконайтеся, що чайник вимкнений (клавіша увімкнення/вимкнення (4) знаходиться у положенні «**0**»).*

УВАГА!
Щоб уникнути опіку гарячою парою, не нахиляйтеся над носиком (2) працюючого чайника.

ВИКОРИСТАННЯ
- Спочатку переконайтеся, що клавіша увімкнення/вимкнення (4) знаходиться у положенні «**0**», тобто пристрій вимкнутий.
- Вставте вилку мережного шнура в електричну розетку.
- Для наповнення чайника водою зніміть його з підставки (7) та відкрийте кришку (3).
- Наповніть чайник водою до максимальної позначки «MAX», для визначення рівня води користуйтеся шкалою рівня води (6).
- Закрийте кришку (3), установіть чайник на підставку (7). Переконайтеся, що кришка чайника (3) щільно закрита.
- Для увімкнення чайника натисніть на клавішу увімкнення/вимкнення (4), при цьому засвітиться підсвічування клавіші (4).
- Коли вода закипить, чайник автоматично вимкнеться, при цьому підсвічування клавіші (4) погасне.
- Зміжаючи чайник з підставки (7), переконайтеся, що він вимкнений (клавіша (4) знаходиться у положенні «**0**»).
- Після вимкнення чайника почекайте 10-20 секунд, потім ви можете увімкнути його для повторного кип'ятіння води.
- Якщо ви випадково увімкнули чайник, а рівень води виявився нижче мінімальної позначки (MIN), то спрацює автоматичний термозапобіжник, при цьому чайник вимкнеться. У цьому разі зніміть чайник з підставки (7), дайте йому охолонути протягом 10-15 хвилин, потім заповніть чайник водою та увімкніть, пристрій працюватиме у нормальному режимі.

Примітка:
- *На зворотному боці підставки (7) є місце для намотування мережевого шнура (8). Підберіть оптимальну довжину мережного шнура, укладки його відповідним чином.*

ЧИЩЕННЯ ТА ДОГЛЯД
- Перед чищенням вимкніть пристрій з електромережі, злийте воду і дайте чайнику охолонути.
- Протріть зовнішню поверхню чайника вологою тканиною або губкою. Для видалення забруднень використовуйте м'які чистячи засоби, не використовуйте металеві щітки і абразивні миючі засоби.
- Наглядайте за чистотою сітчастого фільтра та періодично очищайте його.
- Не занурюйте чайник та підставку у воду або будь-які інші рідини.
- Не поміщайте чайник та підставку у посудомийну машину.

Усунення накипу
- Накип, що утворюється всередині чайника, впливає на смакові якості води, а також порушує теплообмін між водою і нагрівальним елементом.
- Для усунення накипу наповніть чайник водою приблизно на 75%, скип'ятіть воду. Іншу чверть колби заповніть оцтовим розчином (6-9%) і залиште рідину у чайникові на ніч (приблизно на 8 годин). Уранці вилийте з чайника оцтову суміш та декілька разів сполощіть колбу. Щоб усунути залишки та запах оцту, один-два рази скип'ятіть повний чайник зі звичайною водою.
- При необхідності повторіть цикл очищення.
- Для усунення накипу можна використовувати спеціальні засоби, призначені для електрочайників.
- Регулярно очищайте чайник від накипу.

ЗБЕРІГАННЯ
- Перш ніж забрати пристрій на тривале зберігання, вимкніть його з електромережі, злийте воду і дайте пристрою остигнути.
- Зробіть чищення чайника.
- Мережний шнур закріпіть у місці намотування шнура (8) на підставці (7).
- Зберігайте пристрій у місцях, недоступних для дітей та людей з обмеженими можливостями.

КОМПЛЕКТ ПОСТАЧАННЯ
Чайник електричний – 1 шт.
Підставка – 1 шт.
Інструкція – 1 шт.

ТЕХНІЧНІ ХАРАКТЕРИСТИКИ
Електроживлення: 220-240 В ~ 50 Гц
Номінальна споживана потужність: 1850-2200 Вт
Максимальний об'єм води: 1,7 л

УТИЛІЗАЦІЯ

Для захисту навколишнього середовища після закінчення терміну служби пристрою та елементів живлення (якщо входять до комплекту) не викидайте їх разом зі звичайними побутовими відходами, передайте пристрій та елементи живлення у спеціалізовані пункти для подальшої утилізації.
Відходи, що утворюються при утилізації виробів, підлягають обов'язковому збору з подальшою утилізацією установленим порядком.
Для отримання додаткової інформації про утилізацію даного продукту зверніться до місцевого муніципалітету, служби утилізації побутових відходів або до крамниці, де Ви придбали цей продукт.

Виробник зберігає за собою право змінювати дизайн, конструкцію та технічні характеристики пристрою, які не впливають на загальні принципи роботи пристрою, для його поліпшення без попереднього повідомлення, через що між інструкцією та виробом можуть спостерігатися деякі відмінності. Якщо користувач виявив таку невідповідність, просимо про це повідомити по електронній пошті info@vitek.ru для отримання оновленої версії інструкції.

Термін служби пристрою – 3 роки

Гарантія
Докладні умови гарантії можна отримати в дилера, що продав дану апаратуру. При пред'явленні будь-якої претензії протягом терміну дії даної гарантії варто пред'явити чек або квитанцію про покупку.

Даний продукт відповідає вимогам Директиви 2014/30/ЄС щодо електромагнітної сумісності та Директиви 2014/35/ЄС щодо низьковольтного обладнання.

КЫРГЫЗ

ЭЛЕКТР ЧАЙНЕК VT-7084
Суюктук кайнатуучу электр шайман (чайнек) ичүүгө жарактуу сууну кайнатуага гана арналган.

СЫПАТТАМА
1. Чайнектин колбасы
2. Чайнектин чоргосу
3. Капкагы
4. Өчүрүп/күйгүзүү баскычы (0/I)
5. Туткасы
6. Суу деңгээлинин шкаласы
7. Тупкуч
8. Электр шнурунун түрүүчү жайы

КӨҢҮЛ БУРУНДУЗДАР!
Кошумча коргоону үчүн электр тармагында потенциалдуу иштетен тогу 30 мА ашыкбаган коргоо өчүрүүчү аспабын (устройство защитного отключения– УЗО) орнотулуш максатка ылайыктуу, аспапты орнотулуш үчүн ыдыска кайрылыңыз.

КООПСУЗДУК ЧАРАЛАРЫ
Электр шайманды пайдалануудан мурда ушул колдонмону көңүл коюп окуп-үйрөнүп, аны маалымат катары сактап алыңыз.
Шайманды тике дайындоо боюнча гана, ушул колдонмодо жазылганга ылайыктуу колдонуңуз. Шайманды туура эмес пайдалануу анын бузулушуна, колдонуучуга же колдонуучунун мүлкүнө зыян келтириүүгө алып келиши мүмкүн.
- Шайманды тике дайындоо боюнча гана, ушул эксплуатация боюнча колдонмодо жазылганга ылайыктуу колдонуңуз.
- Чайнектин иштөөчү чыңалуусу электр тармагынын чыңалуусуна ылайык болгонун текшерип алыңыз.
- Электр шнуру «европалык сайгычы» менен жабдылган; аны бекем жерге туташтыруу контакты бар розеткасына туташтырыңыз.
- Өрт коркунучун жоюу үчүн чайнекти электр розеткасына туташтырганда кошуучу тузулмөлөрдү колдонбоңуз.
- Чайнекти ванна бөлмөсүнүн колдонбоңуз. Аны бассейнге же башка суука толгон идиштерге жакын жерде колдонбоңуз.
- Чайнекти жылуулук же ачык от булактарынан тикеден-тике жакынчылыкта колдонбоңуз.
- Шаймандары аэрозолдорду чачкан же жеңил жалындан кетүүчү суюктуктар колдонулган жерлерде колдонбоңуз.
- Имаараттардын сыртында чайнекти колдонуңуз тыюу салынат.
- Иштеп турган чайнекти каросуз калтырбаңыз.
- Чайнекти тегиз, бекем турган беттин үстүнүн колдонуңуз, столдун чет жагына койбоңуз.
- Чайнектин чоргосун жыгач эмерек, электр шайман, китеп жана башка нымдан, ысык буудан бузула турган нерселердин тарабына каратпаңыз.
- Чайнекти иштөткөндөн мурун ал түпкүчтө кыйшайбай турганын текшерип алыңыз.
- Чайнектин комплектине кирген түпкүчтү гана колдонуңуз.
- Электр шнуру столдун кырынан арта салынып же ысык нерселерди жана эмеректин үчтүү кырларын тийип турганына жол бербеңиз. Электр шнурунун узундугун аны түпкүчкө түрүп иретке салса болот.
- Электр шнурун жана шнурдун сайгычын суу колунуз менен тийбеңиз.
- Чайнекти суусуз иштетпеңиз.
- Түпкүчтө турган чайнекке сууну куйбаңыз.
- Чайнекти капкагы бекем эмес жабылганда же кеберге каршы чыпкасы өз жерине орнотулбаганда колдонбоңуз.
- Чайнектин капкагын ачкандан мурун аны түпкүчтөн алыңыз.
- Чайнекти ичүүгө ылайыктуу сууну кайнатуу үчүн гана колдонуңуз, башка ар кандай суюктуктарды жылытууга же кайнатууга тыюу салынат.
- Чайнектеги суунун деңгээли эң төменкү «**MIN**» белгисинен төмөн жана эң үстүнкү «**MAX**» белгисинен өйдө болбогонун байкап туруңуз. Суунун деңгээли эң үстүнкү белгисинен өйдө болсо, кайнак суу чайнектин кайнактан учурунда чайпалып төгүлүү мүмкүн.
- Ысык буудан күйүп бoutтубөө үчүн иштеп турган чайнектин чоргосунун үстү жагына энкейбеңиз.
- Сууну кайнатаган учурда чайнектин капкагын ачкана тыюу салынат.
- Чайнектин ысык беттерди тийбей, туткасынан гана карманыз.
- Ичинде кайнак суу бар чайнекти көтөргөндө этият болуңуз.
- Иштеп турган чайнекти түпүчтөн алууга тыюу салынат. Чайнекти алуу зарыл болсо, биринчиден өчүрүп/күйгүзүү баскычын «**0**» абалына кептирип чайнекти өчүрүңүз, ошондон кийин аны түпкүчтөн алыңыз.
- Чайнектен сууну куйганда, зыкылуулу жана этият болуңуз. чайнекти 45° аныкка кесиин энкейтпеңиз, чайнекти этияттык колдонгонго суу чачылып кетип, колдонуучуга же анын мүлкүнө зыян келтириүү мүмкүн.
- Чайнекти тазалаган жана колдонбогон учурларда түпкүчүн электр тармагынан сугуңуз. Түпкүчү электр тармагынан сугулганда аны шнуруу карман эч качан тартпаңыз, сайгычынан карман абайлап розеткадан чыгарыңыз.
- Ток урбас үчүн шайманды жана түпкүчү суага же башка суюктуктарга салбаңыз.
- Чайнекти жана түпкүчү идиш жуган аспапка салбаңыз.
- Бул шайман балдар колдонгонуна арналган эмес.
- Шайман иштеп жана мүдәл турганда аны балдар жетпеген жерге коюңуз.
- Шайман иштеген учурда балдарга шайманды жана электр шнурун тийгенге уруксат бербеңиз.
- Бул шайман дене күчү, сезими же акыл-эси жагынан жөндөмдүүлүгү төмөн (ошонун ичинде балдар да) адамдар же колдонуу боюнча тажрыйбасы же билими жок болгон адамдар, эгерде алардын коопсуздугуна жооптуу адам аларды көзөмөлдөп же инструкциялаган болбосо колдонуу үчүн ылайыкташтырылбасын.
- Шаймандары окончук катары колдонбоо үчүн балдарга көз салыңыз.
- Балдардын коопчулугу үчүн таңгак катары колдонгон полиэтилен баштыктарды кароосуз таштабаңыз.

КӨҢҮЛ БУРУНУҢУЗДАР!** Полиэтилен баштыктар же таңгак пленкасы менен ойноогонго балдарга уруксат бербеңиз.* ***Тумчуктуруунун коркунучу бар!
- Электр шнурунун, сайгычтын жана шайман корпусунун абалын мезгилдүү текшерип туруңуз.
- Электр шнурдун же сайгычтын бузулган жерлери болсо же шайман иштеп-иштебей турса жана шайман кулап түшүнөн кийин чайнекти колдонбоңуз.
- Шайманды өз алдынча ондогонго тыюу салынат. Шайманды өз алдынча ажыратпай, ар кыл бузулуулар пайда болгон же шайман кулап түшкөн учурларда аны роскладан сугуп, кепилдик талонундагы же www.vitek.ru сайтындагы тизмесине кирген автордоштурулган (ыйгарым укуктуу) тейлөө борборуна кайрылыңыз.
- Шайманды заводдук таңгакта гана транспортоо зарыл.
- Шайманды балдар жана жөндөмдүүлүгү төмөн болгон адамдар жетпеген жеринде сактаңыз.

АСПАП ТУРАК ЖАЙЛАРДА ТУРМУШ-ТИРИЧИЛИК КОЛДОНУУГА ГАНА АРНАЛГАН, КОММЕРЦИЯЛЫК КОЛДОНУУГА, ӨНӨР ЖАЙ ЗОНАЛАРЫНДА ЖЕ ЖУМУШ ИМАРАТТАРДА КОЛДОНУУГА ТЫЮУ САЛЫНАТ.

БИРИНЧИ КОЛДОНУУНУН АЛДЫНДА
Төмөндөгөн температурада шайманды транспортоодон же сактоодон кийин аны үч сааттан кем эмес мөөнөткө үй температурасында сактоо зарыл.
Чайнектин ичинде суудан калган тактар болушу мүмкүн – бул нормалдуу кубулуш, себеби шайман сапат контролдоодон өткөн.
- Чайнекти таңгактан чыгарып, шаймандын иштөөсүнө тоскоолдук кылган ар кандай жарыя чаптамаларды сыйрып алыңыз.
- Шаймандын бүтүн болгонгуңун текшерип, бузулуулар бар болсо шайманды колдонбоңуз.
- Шаймандын иштөө чыңалуусу электр тармагындагы чыңалуусуна ылайык болгонун текшериңиз.
- Шайман өчүк болгонун текшериңиз (өчүрүп/күйгүзүү баскычы (4) «**0**» абалында болуу зарыл).
- Кубаттуулуу сайгычын электр розеткасына сайыңыз.
- Чайнекти суу менен толтуруу үчүн аны түпкүчтөн (7) алып, капкачын (3) ачыңыз.
- Чайнекти «MAX» максималдуу белгисине чейин суу менен толтуруңуз, суу деңгээлин аныктоо үчүн суу деңгээлинин шкаласын (6) караңыз.
- Капкачын (3) жабып, чайнекти түпкүчтүн (7) үстүнө орнотуңуз. Чайнектин капкагы (3) бекем жабылганын текшерип алыңыз.
- Чайнекти иштетүү үчүн иштетүү/өчүрүү баскычын (4) басыңыз, ошондо баскычтын (4) жарыгы күйөт.
- Суу кайнаганда, чайнек автоматтык түрдө өчүрүлөт, ошондо баскычтын жарыгы (4) өчөт.
- Сууну төгүп, кайнатуу процедурасын 2-3 жолу кайталаңыз.

Эскертүү:
- *Чайнекти колдонгон учурда өчүрүп/күйгүзүү баскычты (4) башка нерселер тосмолобой, көбүз үчүн чыпкасы орнотулуп, капкачы (3) бекем жабык болгонун текшериңиз, антпей туран болсо чайнектин автоматтуу түрдө өчүүсү мүмкүн болбой калат.*
- *Чайнекти туткучтан алгандан мурун чайнек өчүрүлгөнүн (өчүрүп/күйгүзүү баскычты (4) «**0**» абалында болгонун) текшериңиз.*

КӨҢҮЛ БУРУНУҢУЗ!
Ысык буу тамчыруунун күйүк болтурбоо үчүн иштеп турган чайнектин чоросунун (2) усту жагына энкейбеңиз.

КОЛДОНУУ ЭРЕЖЕЛЕРИ
- Биринчиден өчүрүп/күйгүзүү баскычы (4) «**0**» абалында болгонун, башкача айтканда чайнек өчүк болгонун текшериңиз.
- Кубаттуулуу сайгычын электр розеткасына сайыңыз.
- Чайнекти суу менен толтуруу үчүн аны түпкүчтөн (7) алып, капкачын (3) ачыңыз.
- Чайнекти «MAX» максималдуу белгисине чейин суу менен толтуруңуз, суу деңгээлин аныктоо үчүн суу деңгээлинин шкаласын (6) караңыз.
- Капкачын (3) жабып, чайнекти түпкүчтүн (7) үстүнө орнотуңуз. Чайнектин капкагы (3) бекем жабылганын текшерип алыңыз.
- Чайнекти иштетүү үчүн иштетүү/өчүрүү баскычын (4) басыңыз, ошондо баскычтын (4) жарыгы күйөт.
- Суу кайнаганда, чайнек автоматтык түрдө өчүрүлөт, ошондо баскычтын жарыгы (4) өчөт.
- Суунуң деңгээлинин шкаласы (6-9%) менен толтуруп, чайнекти түнү (чамалуу айтканда 8 саатка) калтырыңыз. Эртең менен сирке аралашмасын чайнектен төгүп, колбаны бир нече жолу чайкап чыгыңыз. Чайнектеги ошол эле суудан кайнап турган чайнекти жеңилдей суу менен толтуруп бир нече жолу кайнатыңыз.
- Зарылдык болсо тазалоо циклды кайталаңыз.
- Көбүзүн чыгаруу үчүн электр чайнектерге арналган атайы каражттарды колдонсо болот.
- Чайнекти мезгилдүү түрдө көбүздөн тазалап туруңуз.

САКТОО ЭРЕЖЕЛЕРИ
- Чайнекти узакка чейин сактоого койгондун алдында аны электр тармагынан сугуп, сууну төгүп, аспапты мүдәлтыңыз.
- Чайнекти тазалап коюңуз.
- Электр шнурун түпкүчтөгү (7) түрүүчү жайына (8) жыйнап салыңыз.
- Шайманды балдар жана жөндөмдүүлүгү төмөн болгон адамдар жетпеген жерлерде сактаңыз.

ЖАБДЫКТЫН ЖЫЙЫНТЫГЫ
Электр чайнек – 1 даана.
Түпкүч – 1 даана.
Колдонмо – 1 даана.

ТЕХНИКАЛЫК МҮНӨЗДӨМӨСҮ
Кубаттандыруу чыңалуусу: 220-240В ~ 50 Гц
Номиналдуу иштетүү кубаттуулуу: 1850-2200 Вт
Суунун максималдуу көлөмү: 1,7 л

УТИЛИЗАЦИЯЛОО

Айлана чөйрөөнү коргоо максатында шайман менен азыктандыруучу элементтердин (эгерде топтомго кирсе) кызмат мөөнөтү бүткөндөн кийин турмуш-тиричилик калдыктары менен бирге таштабаңыз, шайман менен азыктандыруучу элементти андан ары утилизациялоо үчүн адистештирилген пункттарга бериңиз.
Шаймандарды утилизациялоодон пайда болгон калдыктарды милдеттүү түрдө чогултуп, андан соң белгиленген жолунда утилизациялоо зарыл.
Бул шайманды утилизациялоо жөнүндө кошумча маалымат алуу үчүн мэрлигиңизге, турмуш-тиричилик калдыктарды утилизациялоо кызматына же бул шайманды алган дүкөнгө кайрылыңыз.

Өндүрүүчү шаймандардын жалпы иштөө принциптерине таасир этпеген шаймандын дизайнын, конструкциясын жана техникалык мүнөздөмөлөрүн алдын ала эскертпей өзгөртүү укуgrын сактайт, ошол себептен шайман менен колдонмонун кээ бир айырмалар болуу мүмкүн. Колдонуучу ушундай келишпеендикти тапса, ал жөнүндө info@vitek.ru электрондук почтасына жазып, шаймандын жаңырланган версиясын алса болот.

Тузмектун кызмат мөөнөтү – 3 жыл

Кепилдик
Кепилдик берүү шарттары туралуу толук маалыматтар буюмду саткан сатуучудан алууга болот. Кепилдик шарттарына ылайык талап кылып сатылган товарга чек же думөрчөктү көрсөтүү керек.

VITEK

АУДИО-ВИДЕО И БЫТОВАЯ ТЕХНИКА

VT-7084

Electric kettle

Чайник электрический

Инструкция по эксплуатации

GB Manual instruction 2
RUS Инструкция по эксплуатации 3
KZ Пайдалану нұсқасы 4
UA Інструкція з експлуатації 5
KG Пайдалануу боюнча нускама 6

www.vitek.ru

GB
A production date of the item is indicated in the serial number on the technical data plate. A serial number is an eleven-unit number, with the first four figures indicating the production date. For example, serial number 0606xxxxxxx means that the item was manufactured in June (the sixth month) 2006.

RUS
Дата производства изделия указана в серийном номере на табличке с техническими данными. Серийный номер представляет собой одиннадцатизначное число, первые четыре цифры которого обозначают дату производства. Например, серийный номер 0606xxxxxxx означает, что изделие было произведено в июне (шестой месяц) 2006 года.

KZ
Бұйымның шығарылған мерзімі техникалық деректері бар кестедегі сериялық нөмірде көрсетілген. Сериялық нөмір он бір саннан тұрады, оның бірінші төрт саны шығару мерзімін білдіреді. Мысалы, сериялық нөмір 0606xxxxxxx болса, бұл бұйым 2006 жылдың маусым айында (алтыншы ай) жасалғанын білдіреді.

UA
Дата виробництва виробу вказана в серійному номері на табличці з технічними даними. Серійний номер представляє собою одинадцятизначне число, перші чотири цифри якого означають дату виробництва. Наприклад, серійний номер 0606xxxxxxx означає, що виріб був виготовлений в червні (шостий місяць) 2006 року.

KG
Буюм иштеп чыгарылган датасы сериялык номурунда техникалык маалыматтар жадыбалында көрсөтүлгөн. Сериялык номур он бир орундуу сан болот, анын биринчи төрт саны өндүрүш датасын көрсөтөт. Мисалы, сериялык номур 0606xxxxxxx болгон буюм 2006 жылдын июнинде (алтынчы айында) өндүрүлгөн.

ЗАПРЕЩЕНО УТИЛИЗИРОВАТЬ С БЫТОВЫМ МУСОРОМ. ОБРАТИТЕСЬ НА СООТВЕТСТВУЮЩИЙ ПУНКТ ПЕРЕРАБОТКИ ЭЛЕКТРИЧЕСКОГО И ЭЛЕКТРОННОГО ОБОРУДОВАНИЯ.