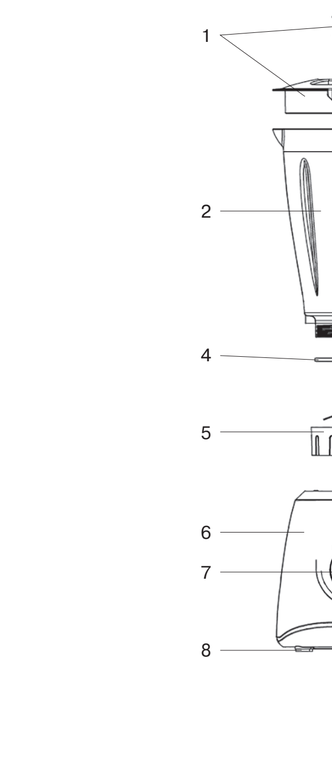

РУССКИЙ

БЛЕНДЕР НАСТОЛЬНЫЙ MW-1176
Блендер настольный предназначен для измельчения продуктов, смешивания разнообразных ингредиентов или для приготовления коктейлей.

ОПИСАНИЕ
1. Крышка чаши блендера с мерным стаканчиком
2. Чаша блендера
3. Ручка чаши
4. Уплотнительная силиконовая прокладка
5. Блок ножей
6. Моторный блок
7. Переключатель режимов работы «P-0-1-2»
8. Противоскользящие ножки

МЕРЫ БЕЗОПАСНОСТИ
Перед использованием устройства внимательно прочитайте инструкцию по эксплуатации и сохраняйте её в течение всего срока эксплуатации.
Используйте устройство только по его прямому назначению, как изложено в данной инструкции. Неправильное обращение с устройством может привести к его поломке, причинению вреда пользователю или его имуществу.
ВНИМАНИЕ! Время непрерывной работы блендера не должно превышать 1 минуты, после чего дайте устройству остыть до комнатной температуры.
- Перед первым включением устройства убедитесь в том, что напряжение в электрической сети соответствует напряжению устройства.
- Запрещается использовать устройство вне помещений.
- Устанавливайте устройство на ровной устойчивой поверхности.
- Обязательно отключайте устройство от электросети, если вы его не используете.
- Режущие кромки ножей очень острые и могут представлять опасность. Обращаться с ножами следует крайне осторожно при разборке устройства или когда извлекаете переработанные продукты из чаши блендера, а также во время чистки!
- В случае непредвиденной остановки вращения ножей отключите устройство от электрической сети, и только после этого можно удалить ингредиенты, заблокировавшие ножи.
- Не перегружайте чашу блендера продуктами и следите за уровнем налитых жидкостей.
- Извлекать продукты и сливать жидкости из чаши блендера можно только после полной остановки ножей.
- Продукты помещайте в чашу блендера до включения устройства.
- Охлаждайте горячие продукты, прежде чем приступить к работе.
- Прежде чем начать пользоваться устройством, убедитесь в том, что чаша блендера, блок ножей и крышка чаши блендера установлены правильно. Не включайте устройство без установленной крышки блендера.
- Не прикасайтесь к вращающимся частям устройства. Не допускайте попадания волос или свободно висящих элементов одежды в зону вращения ножа.
- Всякий раз перед чисткой устройства, а также в том случае, если вы устройство не используете, отключайте устройство от электросети.
- При отключении вилки сетевого шнура от электрической розетки не тяните за сетевой шнур, а держитесь за вилку сетевого шнура рукой.
- Не допускайте, чтобы сетевой шнур свешивался со стола, а также следите, чтобы он не касался горячих поверхностей и острых кромок мебели.
- Не беритесь за вилку сетевого шнура мокрыми руками.
- Не оставляйте включенное устройство без присмотра.
- Не пользуйтесь устройством в непосредственной близости от кухонной раковины, не подвергайте устройство воздействию влаги.
- Во избежание удара электрическим током не погружайте сетевой шнур, вилку сетевого шнура и моторный блок в воду или в любые другие жидкости.
- Из соображений безопасности детей не оставляйте полиэтиленовые пакеты, используемые в качестве упаковки, без надзора.
Внимание! Не разрешайте детям играть с полиэтиленовыми пакетами или упаковочной плёнкой. Опасность удушья!
- Не разрешайте детям прикасаться к корпусу моторного блока, к сетевому шнуру и к вилке сетевого шнура во время работы устройства.
- Дети должны находиться под присмотром для недопущения игр с прибором.
- Во время работы и в перерывах между рабочими циклами размещайте устройство в местах, недоступных для детей.
- Прибор не предназначен для использования лицами (включая детей) с пониженными физическими, сенсорными или умственными способностями или при отсутствии у них жизненного опыта или знаний, если они не находятся под присмотром или не проинструктированы об использовании прибора лицом, ответственным за их безопасность.
- Будьте особенно внимательны, соблюдайте осторожность от работающего устройства находятся дети или лица с ограниченными возможностями.
- Данное устройство не предназначено для использования детьми
- Периодически осматривайте шнур питания и вилку шнура на наличие повреждений. Не пользуйтесь устройством, если имеются какие-либо повреждения корпуса моторного блока, сетевой вилки или сетевого шнура.
- При повреждении шнура питания его замену во избежание опасности должен производить изготовитель, сервисная служба или подобный квалифицированный персонал.
- Запрещается использовать устройство при наличии повреждений сетевой вилки или сетевого шнура, если устройство работает с перебоями, а также после падения устройства.
- Запрещается самостоятельно ремонтировать прибор. Не разбирайте прибор самостоятельно, при возникновении любых неисправностей, а также после падения устройства выключите прибор из электрической розетки и обратитесь в любой авторизованный (уполномоченный) сервисный центр по контактным адресам, указанным в гарантийном талоне и на сайте www.maxwell-products.ru.
- Во избежание повреждений перевозить устройство можно только в заводской упаковке.
- Храните устройство в местах, недоступных для детей и людей с ограниченными возможностями.

ДАННЫЙ ПРИБОР ПРЕДНАЗНАЧЕН ДЛЯ ИСПОЛЬЗОВАНИЯ ТОЛЬКО В БЫТОВЫХ УСЛОВИЯХ. ЗАПРЕЩАЕТСЯ КОММЕРЧЕСКОЕ ИСПОЛЬЗОВАНИЕ И ИСПОЛЬЗОВАНИЕ ПРИБОРА В ПРОИЗВОДСТВЕННЫХ ЗОНАХ И РАБОЧИХ ПОМЕЩЕНИЯХ.

ПЕРЕД ПЕРВЫМ ВКЛЮЧЕНИЕМ
После транспортировки или хранения устройства при пониженной температуре необходимо выдержать его при комнатной температуре не менее трёх часов.
- Полностью распакуйте устройство и удалите любые наклейки, мешающие работе устройства.
- Проверьте целостность устройства, при наличии повреждений не пользуйтесь устройством.
- Перед включением убедитесь в том, что напряжение электрической сети соответствует рабочему напряжению устройства.
- Устройство предназначено для работы в сети переменного тока с частотой 50 Гц или 60 Гц, для работы устройства при требуемой номинальной частоте никакая настройка не требуется.
- Перед первым использованием промойте все съёмные части (1, 2) тёплой водой с мягким моющим средством и тщательно просушите.
- Моторный блок (6) протрите мягкой слегка влажной тканью, после чего вытрите насухо.
Запрещается погружать моторный блок (6) в любые жидкости и мыть его водой.
- Установите блендер на ровную устойчивую поверхность.
ВНИМАНИЕ! Время непрерывной работы блендера не должно превышать 2 минуты, между двумя непрерывными циклами работы, должен быть перерыв не менее 10 минут.
- Запрещается снимать чашу блендера и крышку (1) чаши (2) во время работы устройства.

ИСПОЛЬЗОВАНИЕ БЛЕНДЕРА
- Установите чашу блендера (2) на моторный блок (6), совместив выступы на чаше (2) с пазами на моторном блоке (6), и поверните чашу по часовой стрелке до фиксации.
- Снимите крышку чаши блендера (1), повернув её против часовой стрелки.
- Поместите необходимые ингредиенты в чашу (2).
Примечания:
– Перед началом процесса измельчения/смешивания рекомендуется очистить фрукты от кожуры, удалить несъедобные части, такие как косточки, и порезать фрукты кубиками размером приблизительно 2x2 см.
– Рекомендуется добавлять определенное количество чистой воды, чтобы обеспечить бесперебойную работу блендера, соотношение продуктов и воды должно составлять 2:3.
– Блендер не предназначен для взбивания яиц, приготовления картофельного пюре, замешивания теста, отжимания сока из фруктов и овощей.
– Объём перерабатываемых продуктов не должен превышать 2/3 от объёма чаши (2) и не должен быть ниже минимальной отметки.
- Закройте чашу блендера (2) крышкой (1) и поверните её по часовой стрелке до упора.
- Еще раз убедитесь, что чаша блендера (2) установлена правильно и зафиксирована.
- Вставьте вилку сетевого шнура в электрическую розетку.
Примечание: *Блендер не включится, если чаша блендера (2) установлена неправильно.*
- Переключателем режимов работы (7) установите необходимую скорость вращения ножей:
  – «1» (низкая скорость) – для смешивания жидких продуктов;
  – «2» (высокая скорость) – для жидких и твёрдых продуктов;
  –«P» – импульсный режим работы.
- Для включения импульсного режима работы переведите и удерживайте переключатель (7) в положение «P» на несколько секунд.
- Во время работы блендера или в перерывах можно добавлять в чашу (2) необходимые ингредиенты. Для этого поверните моторный стаканчик против часовой стрелки и извлеките его из крышки (1), стаканчик можно использовать в качестве емкости для добавления необходимых жидких ингредиентов. После добавления ингредиентов установите стаканчик в крышку (1) и поверните его по часовой стрелке до упора.
- Завершив работу с устройством, установите переключатель режимов работы (7) в положение «0» и извлеките вилку сетевого шнура из электрической розетки.
- Снимите чашу блендера (2) с моторного блока (6), повернув её против часовой стрелки.
- Снимите с чаши (2) крышку (1), повернув её против часовой стрелки и извлеките из чаши (2) переработанные продукты. При необходимости для извлечения продуктов можно использовать пластиковую лопаточку.
- После окончания работы промойте чашу блендера (2).
Примечание: *Если переработка продуктов затруднена, добавьте в чашу блендера (2) небольшое количество жидкости (воды, отвара, сока).*
ВНИМАНИЕ! Время непрерывной работы блендера не должно превышать 2 минуты, между двумя непрерывными циклами работы, должен быть перерыв не менее 10 минут.

ЧИСТКА И УХОД
По окончании работы выключите блендер, установив переключатель режимов работы (7) в положение «0», и извлеките вилку сетевого шнура из электрической розетки.
- Снимите чашу блендера (2) с моторного блока (6), повернув её против часовой стрелки.
- Снимите крышку чаши блендера (1), повернув её против часовой стрелки.
- Из чаши (2) извлеките переработанные продукты.
- Промойте чашу (2) и блок ножей (5) тёплой водой с мягким моющим средством, после чего просушите их.
ВНИМАНИЕ! Блок ножей (5), промывайте только со стороны ножей, запрещается полностью опускать блок ножей (5) в воду или любые другие жидкости.
- Запрещается использовать для промывки чаши (2) и блока ножей (5) посудомоечную машину.
- Корпус устройства протрите мягкой влажной тканью, после чего вытрите насухо.
- Запрещается использовать для чистки блендера жёсткие губки, абразивные чистящие средства и растворители.
- Перед установкой блока ножей (5), убедитесь, что уплотнительная прокладка (4) установлена на место.
- Установите блок ножей (5) в чашу блендера (2), поворачивайте его по часовой стрелке.
- **Установая блок ножей (5), не прилагайте чрезмерных усилий, чтобы не повредить прокладку (4).**

ХРАНЕНИЕ
- Прежде чем убрать устройство на хранение, выполните требования раздела ЧИСТКА И УХОД.
- Храните устройство в чистом и сухом месте, недоступном для детей и людей с ограниченными возможностями.

КОМПЛЕКТ ПОСТАВКИ
Настольный блендер – 1 шт.
Инструкция – 1 шт.

ТЕХНИЧЕСКИЕ ХАРАКТЕРИСТИКИ
Электропитание: 220-240 В ~ 50/60 Гц
Номинальная потребляемая мощность: 400 Вт
Максимальная мощность: 800 Вт
Объём чаши: 1,5 л

УТИЛИЗАЦИЯ
В целях защиты окружающей среды, после окончания срока службы прибора и элементов питания (если входят в комплект), не выбрасывайте их вместе с обычными бытовыми отходами, передайте прибор и элементы питания в специализированные пункты для дальнейшей утилизации.
Отходы, образующиеся при утилизации изделий, подлежат обязательному сбору с последующей утилизацией в установленном порядке.
Для получения дополнительной информации об утилизации данного продукта обратитесь в местный муниципалитет, службу утилизации бытовых отходов или в магазин, где Вы приобрели данный продукт.

Производитель сохраняет за собой право изменять дизайн, конструкцию и технические характеристики, не влияющие на общие принципы работы устройства, без предварительного уведомления, из-за чего между инструкцией и изделием могут наблюдаться незначительные различия. Если пользователь обнаружил такие несоответствия, просим сообщить об этом по электронной почте info@maxwell-products.ru для получения обновленной версии инструкции.

Срок службы устройства – 3 года

Данное изделие соответствует всем требуемым европейским и российским стандартам безопасности и гигиены.

ИЗГОТОВИТЕЛЬ: СТАР ПЛЮС ЛИМИТЕД (STAR PLUS LIMITED)
МЕСТОНАХОЖДЕНИЕ И ПОЧТОВЫЙ АДРЕС ДЛЯ СВЯЗИ:
ЮНИТ БИ ЭНД СИ, 15Й ЭТАЖ, КЭЙСИ АБЕРДИН ХАУС, №38, ХЕНГ ИП РОУД, ВОНГ ЧУК ХАНГ, ГОНКОНГ, КНР
УПОЛНОМОЧЕННОЕ ИЗГОТОВИТЕЛЕМ ЛИЦО:
ООО «ГИПЕРИОН»
117209, РОССИЯ, Г. МОСКВА, СЕВАСТОПОЛЬСКИЙ ПР-Т, Д. 28, КОРП. 1.
ТЕЛ.: +7 (495) 921-01-76, E-MAIL: giperion@aol.com
Ответственность за несоответствие продукции требованиям технических регламентов Таможенного союза возложена на уполномоченное изготовителем лицо.
ИМПОРТЕР: ООО «ЛИГА ТЕХНИКИ»
ИНН 5027044332
МЕСТОНАХОЖДЕНИЕ И ПОЧТОВЫЙ АДРЕС ДЛЯ СВЯЗИ:
МОСКОВСКАЯ ОБЛ., Г. ЛЮБЕРЦЫ, РАБОЧИЙ ПОСЕЛОК ТОМИЛИНО, МИКРОРАЙОН ПТИЦЕФАБРИКА, ЛИТ. П14
www.maxwell-products.ru
ТЕЛЕФОН ДЛЯ СПРАВОК: 8-800-100-18-30
СДЕЛАНО В КНР

ENGLISH

TABLE BLENDER MW-1176
The table blender is intended for chopping products, mixing different ingredients or making cocktails.

DESCRIPTION
1. Blender bowl lid with a measuring cup
2. Blender bowl
3. Bowl handle
4. Sealing silicone gasket
5. Knife block
6. Motor unit
7. Operation mode switch «P-0-1-2»
8. Non-slip feet

SAFETY MEASURES
Read this instruction manual carefully before using the unit and keep it for the whole unit operation period.
Use the unit for intended purposes only, as specified in this manual. Mishandling the unit can lead to its breakage and cause harm to the user or damage to his/her property.
ATTENTION! Continuous operation time of the blender should not exceed 1 minutes, and then you should let the unit cool down to the room temperature.
- Before using the unit for the first time, make sure that the voltage in your mains corresponds to the voltage of the unit.
- Do not use the unit outdoors.
- Place the unit on a flat steady surface.
- Always unplug the unit when you are not using it.
- The cutting edges of the knives are very sharp and dangerous. Handle the knives very carefully when dismantling the unit or removing processed food from the blender bowl and during cleaning!
- If the knives stop rotating suddenly, unplug the unit and only after that remove the ingredients that block the knives rotation.
- Do not overfill the blender bowl with products and watch the level of liquids.
  Remove products and pour out liquids from the blender bowl only after complete stop of the knives.
- Put the products into the blender bowl before the unit is switched on.
- Cool down hot products before using the unit.
- Before using the unit, make sure that the blender bowl, the knife block and the blender bowl lid are set correctly. Do not switch the unit on if the blender bowl lid is not installed.
- Do not touch the rotating parts of the unit. Do not let hair or free hanging clothes get into the rotation area of the knife.
- Unplug the unit every time before cleaning or when you are not using it.
- When disconnecting the power plug from the mains, do not pull the cord, but hold the plug with your hand.
- Do not let the power cord hang from the edge of the table and make sure it does not touch hot surfaces or sharp edges of furniture.
- Do not touch the power plug with wet hands.
- Do not leave the operating unit unattended.
- Do not use the unit near a kitchen sink, do not expose the unit to moisture.
- To avoid electric shock, do not immerse the power cord, the power plug and the motor unit in water or any other liquids.
- For children safety reasons do not leave polyethylene bags used as a packaging unattended.
Attention! *Do not allow children to play with polyethylene bags or packaging film.* ***Danger of suffocation!***
- Do not allow children to touch the body of the motor unit, the power cord or the power plug during operation of the unit.
- Do not leave children unattended to avoid them using the unit as a toy.
- During the unit's operation and breaks between operation cycles, place the unit out of reach of children.
- The unit is not intended to be used by people with physical, sensory or mental disabilities (including children) or by persons lacking experience or knowledge if they are not under supervision of a person who is responsible for their safety or if they are not instructed by this person on the usage of the unit.
- Close supervision is necessary when children or disabled persons are near the operating unit.
- This unit is not intended for use by children.
- Periodically check the power cord and the plug for damages. Do not use the unit if the motor unit body, the power plug or the power cord is damaged.
- If the power cord is damaged, it should be replaced by the manufacturer, a maintenance service or similar qualified personnel to avoid danger.
- Never use the unit if the power cord or the power plug is damaged, if the unit works improperly or after it was dropped.
- Do not attempt to repair the unit. Do not disassemble the unit by yourself, if any malfunction is detected or after it was dropped, unplug the unit and apply to any authorized service center from the contact address list given in the warranty certificate and on the website www.maxwell-products.ru.
- To avoid damages, transport the unit in the original package only.
- Keep the unit out of reach of children and disabled persons.

THIS UNIT IS INTENDED FOR HOUSEHOLD USE ONLY. ITS COMMERCIAL USAGE AND USAGE IN PRODUCTION AREAS AND WORK SPACES IS PROHIBITED.

BEFORE THE FIRST USE
After unit transportation or storage at low temperature keep it for at least three hours at room temperature before switching on.
- Unpack the unit completely and remove any stickers that can prevent unit operation.
- Check the unit for damages; do not use it in case of damages.
- Before switching the unit on, make sure that your home mains voltage corresponds to the unit operating voltage.
- The unit is intended for operation with AC system and 50 or 60 Hz frequency. The unit does not need any additional settings for operating with the required nominal frequency.
- Before the first use wash all the removable parts (1, 2) with warm water and neutral detergent and then dry thoroughly.
- Clean the motor unit (6) with a soft, slightly damp cloth and then wipe it dry.
- **Do not immerse the motor unit (6) into any liquids and do not wash it with water.**
- Place the blender on a flat stable surface.
ATTENTION! Continuous operation time of the blender should not exceed 2 minutes, make at least 10 minutes break between two continuous operation cycles.
- Do not remove the blender bowl and the bowl (2) lid (1) during the operation.

USING THE BLENDER
- Install the blender bowl (2) on the motor unit (6), having matched the ledges on the bowl (2) with the grooves on the motor unit (6), and rotate the blender bowl clockwise until bumping.
- Remove the blender bowl lid (1) by rotating it counterclockwise.
- Put the necessary ingredients into the bowl (2).
Notes:
– Before starting to chop/mix, we recommend to peel fruit, remove inedible parts, such as stones, and cut fruit into cubes approximately 2x2 cm in size.
– It is recommended to add a certain amount of clean water to ensure the continuous operation of the blender, the proportion of food and water should be 2:3.
– The blender is not intended for beating eggs, making potato mash, kneading dough or extracting fruit or vegetable juice.
– The amount of food for processing should not exceed 2/3 of the capacity of the bowl (2) and should not be below the minimal mark.
- Cover the blender bowl (2) with the lid (1), and turn it clockwise until bumping.
- Make sure once again that the blender bowl (2) is installed correctly and fixed.
- Insert the power plug into the mains socket.
Note: *The blender will not be switched on if the blender bowl (2) is installed incorrectly.*
- Use the operation mode switch (7) to set the required rotation speed of the knives:
  –«1» (low speed) – for mixing liquid products;
  –«2» (high speed) – for liquid and hard products;
  –«P» – pulse mode.
- To switch the pulse mode on, set the switch (7) to the position «P» and hold it for several seconds.
- During the blender operation or between the operation cycles, you can add the required ingredients into the bowl (2). To do this, turn the measuring cup counterclockwise and remove it from the lid (1), you can use the cup as a bowl for adding necessary liquid ingredients. After adding the ingredients, place the cup back to the lid (1) and turn it clockwise until bumping.
- After the unit operation is finished, set the operation mode switch (7) to the «0» position and unplug the unit.
- Remove the blender bowl (2) from the motor unit (6) by turning it counterclockwise.
- Remove the lid (1) from the bowl (2) turning it counterclockwise and take the processed products out of the bowl (2). If necessary, you can use a plastic spatula to remove the products.
- After the operation is finished, wash the blender bowl (2).
Note: *If food processing is hindered, add some liquid (water, liquor, juice) into the blender bowl (2).*
ATTENTION! Continuous operation time of the blender should not exceed 2 minutes, make at least 10 minutes break between two continuous operation cycles.

CLEANING AND CARE
After the unit operation is finished, switch the blender off by setting the operation mode switch (7) to the «0» position and unplug it.
- Remove the blender bowl (2) from the motor unit (6) by turning it counterclockwise.
- Remove the blender bowl lid (1) by rotating it counterclockwise.
- Take the processed products out of the bowl (2).
- Wash the bowl (2) preliminarily.
- Turn up the bowl (2) and remove the knife block (5). **Rotate the knife block counterclockwise.**
ATTENTION: The cutting edges of the knives are very sharp and dangerous. Handle them very carefully.
- Wash the bowl (2) and the knife block (5) with warm water and soft detergent and dry them.
ATTENTION! Wash the knife block (5) only from the knives side, do not immerse the knife block (5) fully into water or other liquids.
- Do not wash the bowl (2) and the knife block (5) in a dishwashing machine.
- Clean the unit body with a soft damp cloth and then wipe it dry.
- Do not use coarse sponges, abrasives and solvents to clean the blender.
- **Do not immerse the motor unit (6) into any liquids; do not wash it in a dishwashing machine.**
- Before installing the knife block (5) make sure that the sealing gasket (4) is installed to its place.
- Install the knife block (5) into the blender bowl (2) and turn it clockwise.
- **To avoid damage of the sealing gasket (4) when installing the knife block (5), do not apply excessive effort.**

STORAGE
- Perform the requirements of the CLEANING AND CARE section before taking the unit away for storage.
- Keep the unit out of reach of children and disabled persons.

DELIVERY SET
Table blender – 1 pc.
Manual – 1 pc.

TECHNICAL SPECIFICATIONS
Power supply: 220-240 V ~ 50/60 Hz
Rated input power: 400 W
Maximal power: 800 W
Bowl capacity: 1.5 L

RECYCLING
For environment protection do not throw out the unit and the batteries (if included), do not discard the unit and the batteries with usual household waste after the service life expiration; apply to specialized centers for further recycling.
The waste generated during the disposal of the unit is subject to mandatory collection and consequent disposal in the prescribed manner.
For further information about recycling of this product apply to a local municipal administration, a disposal service or to the shop where you purchased this product.

The manufacturer preserves the right to change design, structure and specifications not affecting general principles of the unit operation without a preliminary notification due to which insignificant differences between the manual and product may be observed. If the user reveals such differences, please report them via e-mail info@maxwell-products.ru for receipt of an updated manual.

Unit operating life is 3 years

Guarantee
Details regarding guarantee conditions can be obtained from the dealer from whom the appliance was purchased. The bill of sale or receipt must be produced when making any claim under the terms of this guarantee.

ҚАЗАҚША

MW-1176 ҮСТЕЛДІК БЛЕНДЕРІ
Үстел блендері азық-түліктерді ұсақтауға, түрлі ингредиенттерді араластыруға және коктейль әзірлеуге арналған.

СИПАТТАМАСЫ
1. Өлшейтін стаканшасы бар блендер тостағанының қақпағы.
2. Блендер ыдысы
3. Шыныаяқ тұтқасы
4. Тығыздайтын силикон сальдағы
5. Пышақтар блогі
6. Моторлы блок
7. Жұмыс тәртіптемесін ауыстырып-қосқыш «P-0-1-2»
8. Қарсы сырғанайтын аяқшалар

ҚАУІПСІЗДІК ШАРАЛАРЫ
Құрылғыны қолданудың алдында осы пайдалану нұсқаулығын мұқият оқып шығыңыз және оны пайдалану мерзімі бойы сақтап қойыңыз.
Құрылғыны осы нұсқаулықта айтылғандай, тікелей тағайыны бойынша пайдаланыңыз. Құрылғыны дұрыс пайдаланбау жағдайы оның бұзылуына әкеліп соғуы, пайдаланушыға немесе оның мүлкіне зиян келтіруі мүмкін.
НАЗАР АУДАРЫҢЫЗ! Блендерлің үздіксіз жұмыс істеу уақыты 1 минуттан аспауы қажет, содан кейін құрылғыны бөлме температурасына дейін салқындатыңыз.
- Құрылғыны алғаш пайдаланар алдында электр желісінің кернеуі құрылғының жұмыс кернеуіне сәйкестігіне көз жеткізіңіз.
- Құрылғыны үй-жайдан тыс жерде пайдалануға тыйым салынады.
- Құрылғыны тегіс және орнықты бетке қойыңыз.
- Егер құрылғыны пайдаланбасаңыз, міндетті түрде электр желісінен ажыратыңыз.
- Пышақтардың кескіш қырлары өте өткір және қауіпті болуы мүмкін. Құрылғыны бөлшектегенде немесе блендер шыныаяғынан өңделген өнімдерді шығарғанда, сондай-ақ тазалау барысында пышақтарға өте абай болу қажет!
- Пышақ айналымы кенеттен тоқтап қалған жағдайда құрылғыны электр желісінен ажыратыңыз, содан соң ғана пышақтарды тоқтатып тастаған ингредиенттерді алып тастауға болады.
- Блендер шыныаяғын шамадан тыс жүктемеңіз және құйылған сұйықтық деңгейін қадағалаңыз.
- Пышақтар толық тоқтағанын кейін ғана, блендер шыныаяғынан сұйықтықты төгуге және өнімдерді шығаруға болады.
- Өнімдерді блендер шыныаяғына құрылғыны қоспай тұрып салыңыз.
- Жұмысқа кіріспес бұрын ыстық өнімдерді салқындатыңыз.
- Құрылғыны пайдаланар алдында блендер шыныаяғы, пышақтар блогі мен блендер шыныаяғының қақпағы дұрыс орнатылғанына көз жеткізіңіз. Блендер қақпағы орнатылмағанда құрылғыны қоспаңыз.
- Құрылғының айналып жатқан бөлшектеріне тиспеңіз. Шаштың түсуін немесе кимейн ерін іпуті тұрған элементтерінің пышақтар айналымы аймағына түсуін болдырмаңыз.
- Өрқашан құрылғыны тазалар алдында, сондай-ақ егер сіз құрылғыны пайдаланбасаңыз, құрылғыны электр желісінен ажыратқанда желі баурын тартпаңыз, желі баурын ашасынан қолыңызбен ұстаңыз.
- Желі баурының ұстағыш сабы ағаңда немесе оларда өмірлік тәжірибесі немесе білімі болмаса, егер олар бақылаңызда немесе олардың қауіпсіздігі үшін жауап беретін тұлғаған аспапты пайдалану туралы нұсқаулықтар берілген болмаса, ақпал олардың пайдалануына арналмаған.
- Егер жұмыс істеуп тұрған құрылғының қасында балалар немесе мүмкіндіктері шектеулі адамдар болса, аса назар болыңыз.
- Берілген құрылғы балалардың пайдалануына арналмаған.
- Желі бауры мен желі бауы ашасы зақымданбағанын мерзім сайын қарап отырыңыз. Желі бауры немесе желі ашасында, мотор блогінің корпусында небір зақым болса, құрылғыны пайдаланбаңыз.
- Қуаттандыру бауры зақымданғанда қауіп тудырмау үшін оны дайындаушы, сервистік қызмет немесе барламалы біліпті мамаң ауыстыруы тиіс.
- Желі баурында немесе желі ашасында зақым болса, егер құрылғы кідіріспен жұмыс істесе, сондай-ақ құрылғы құлаған жағдайда, құрылғыны пайдалануға тыйым салынады.
- Құрылғыны өздіріпен жөндеуге тыйым салынады. Кез келген ақау шыққан жағдайда, құрылғыны өздіріңдей бөлшектемеңіз, сондай-ақ құрылғы құлаған жағдайда қоралды розеткадан ажыратыңыз және кез келген авторланған (уәкілетті) сервистік орталықта кепілдік талонында көрсетілген байланысты мекенжайы бойынша және www.maxwell-products.ru сайтына жүгініңіз.
- Құрылғы зақымданбас үшін құрылғыны тек заут орамасында тасымалдаңыз.
- Құрылғыны балалар және мүмкіндігі шектеулі адамдардың қолы жетпейтін жерде сақтаңыз.

ОСЫ ҚҰРАЛ ТЕК ТҰРМЫСТЫҚ ЖАҒДАЙЛАРДА ПАЙДАЛАНУҒА АРНАЛҒАН. ӨНДІРІСТІК АЙМАҚТАР МЕН ЖҰМЫС ҮЙ-ЖАЙЛАРЫНДА АСПАПТЫ ПАЙДАЛАНУҒА ЖӘНЕ КОММЕРЦИЯЛЫҚ ПАЙДАЛАНУҒА ТЫЙЫМ САЛЫНАДЫ.

АЛҒАШ РЕТ ҚОСУ АЛДЫНДА
Тасымалданғанан кейін немесе құрылғы төмен температурада сақталған болса оны бөлме температурасында ұш сақаттан кем емес ұақыт ұстау қажет.
- Құрылғыны орамасынан толық шығарыңыз және оның жұмыс істеуіне кедергі келтіретін кез келген қорамалдары алып тастаңыз.
- Бұйымдарды қайта өңдеу кезінде пайда болатын қалдықтар бөлпіленген тәртіп бойынша келесі қайта өңделетін міндетті жинауға жатады.
Берілген өнімді қайта өңдеу туралы қосымша ақпаратты ату үшін жергілікті муниципалитетке, тұрмыстық қалдықтарды қайта өңдеу қызметіне немесе берілген өнімді Сіз сатып алған дүкенге хабарласыңыз.

Дайындаушы аспапты жақсарту мақсатында, алдын-ала хабарламай, аспаптың дизайнын, конструкциясы және оның жұмыс қағидатына әсер етпейтін техникалық сипаттарын өзгерту құқығын өзіне қалдырады, соған байланысты нұсқаулық пен бұйымның арасында кеңбір ағырмашылықтар болуы мүмкін. Егер пайдаланушы осындай сәйкесіздіктерді анықтаса, нұсқаулықтың жаңартылған нұсқасын алу үшін сайексіздік туралы info@maxwell-products.ru электрондық поштасына хабарлауыңызды сұраймын.

Құралдың қызмет ету мерзімі – 3 жыл

Гарантиялық міндеттілігі
Гарантиялық жағдайдағы қаралып жатқан бөлшектер дилерден тек сатып алынған адамға ғана беріледі. Осы гарантиялық міндеттілігіндегі шағымдарды жағдайда теленген чек немесе квитанциясын көрсетуі қажет.

МW-1176 ҮСТЕЛДІК БЛЕНДЕРІ
Үстел блендері азық-түліктерді ұсақтауға, түрлі ингредиенттерді араластыруға және коктейльдер әзірлеуге арналған.

СИПАТТАМАСЫ
1. Өлшейтін стаканшасы бар блендер тостағанының қақпағы.
2. Блендер ыдысы
3. Шыныаяқ тұтқасы
4. Тығыздайтын силикон сальдағы
5. Пышақтар блогі
6. Моторлы блок
7. Жұмыс тәртіптемесін ауыстырып-қосқыш «P-0-1-2»
8. Қарсы сырғанайтын аяқшалар

ҚАУІПСІЗДІК ШАРАЛАРЫ
Құрылғыны қолданудың алдында осы пайдалану нұсқаулығын мұқият оқып шығыңыз және оны пайдалану мерзімі бойы сақтап қойыңыз.
Құрылғыны осы нұсқаулықта айтылғандай, тікелей тағайыны бойынша пайдаланыңыз. Құрылғыны дұрыс пайдаланбау жағдайы оның бұзылуына әкеліп соғуы, пайдаланушыға немесе оның мүлкіне зиян келтіруі мүмкін.
НАЗАР АУДАРЫҢЫЗ! Блендерлің үздіксіз жұмыс істеу уақыты 1 минуттан аспауы қажет, содан кейін құрылғыны бөлме температурасына дейін салқындатыңыз.
- Құрылғыны алғаш пайдаланар алдында электр желісінің кернеуі құрылғының жұмыс кернеуіне сәйкестігіне көз жеткізіңіз.
- Құрылғыны үй-жайдан тыс жерде пайдалануға тыйым салынады.
- Құрылғыны тегіс және орнықты бетке қойыңыз.
- Егер құрылғыны пайдаланбасаңыз, міндетті түрде электр желісінен ажыратыңыз.
- Пышақтардың кескіш қырлары өте өткір және қауіпті болуы мүмкін. Құрылғыны бөлшектегенде немесе блендер шыныаяғынан өңделген өнімдерді шығарғанда, сондай-ақ тазалау барысында пышақтарға өте абай болу қажет!
- Пышақ айналымы кенеттен тоқтап қалған жағдайда құрылғыны электр желісінен ажыратыңыз, содан соң ғана пышақтарды тоқтатып тастаған ингредиенттерді алып тастауға болады.
- Блендер шыныаяғын шамадан тыс жүктемеңіз және құйылған сұйықтық деңгейін қадағалаңыз.
- Пышақтар толық тоқтағанын кейін ғана, блендер шыныаяғынан сұйықтықты төгуге және өнімдерді шығаруға болады.
- Өнімдерді блендер шыныаяғына құрылғы қосылмай тұрып салыңыз.
- Жұмысқа кіріспес бұрын ыстық өнімдерді салқындатыңыз.
- Құрылғыны пайдаланар алдында блендер шыныаяғы, пышақтар блогі мен блендер шыныаяғының қақпағы дұрыс орнатылғанына көз жеткізіңіз. Блендер қақпағы орнатылмағанда құрылғыны қоспаңыз.
- Құрылғының айналып жатқан бөлшектеріне тиспеңіз. Шаштың түсуін немесе кимейн ерін іпуті тұрған элементтерінің пышақтар айналымы аймағына түсуін болдырмаңыз.
- Өрқашан құрылғыны тазалар алдында, сондай-ақ егер сіз құрылғыны пайдаланбасаңыз, құрылғыны электр желісінен ажыратқанда желі баурын тартпаңыз, желі баурын ашасынан қолыңызбен ұстаңыз.
- Желі баурының ұстағыш сабы ағаңда немесе оларда өмірлік тәжірибесі немесе білімі болмаса, егер олар бақылаңызда немесе олардың қауіпсіздігі үшін жауап беретін тұлғаған аспапты пайдалану туралы нұсқаулықтар берілген болмаса, ақпал олардың пайдалануына арналмаған.
- Егер жұмыс істеуп тұрған құрылғының қасында балалар немесе мүмкіндіктері шектеулі адамдар болса, аса назар болыңыз.
- Берілген құрылғы балалардың пайдалануына арналмаған.
- Желі бауры мен желі бауы ашасы зақымданбағанын мерзім сайын қарап отырыңыз. Желі бауры немесе желі ашасында, мотор блогінің корпусында небір зақым болса, құрылғыны пайдаланбаңыз.
- Қуаттандыру бауры зақымданғанда қауіп тудырмау үшін оны дайындаушы, сервистік қызмет немесе барламалы біліпті мамаң ауыстыруы тиіс.
- Желі баурында немесе желі ашасында зақым болса, егер құрылғы кідіріспен жұмыс істесе, сондай-ақ құрылғы құлаған жағдайда, құрылғыны пайдалануға тыйым салынады.
- Құрылғыны өздіріпен жөндеуге тыйым салынады. Кез келген ақау шыққан жағдайда, құрылғыны өздіріңдей бөлшектемеңіз, сондай-ақ құрылғы құлаған жағдайда қоралды розеткадан ажыратыңыз және кез келген авторланған (уәкілетті) сервистік орталықта кепілдік талонында көрсетілген байланысты мекенжайы бойынша және www.maxwell-products.ru сайтына жүгініңіз.
- Құрылғы зақымданбас үшін құрылғыны тек заут орамасында тасымалдаңыз.
- Құрылғыны балалар және мүмкіндігі шектеулі адамдардың қолы жетпейтін жерде сақтаңыз.

ОСЫ ҚҰРАЛ ТЕК ТҰРМЫСТЫҚ ЖАҒДАЙЛАРДА ПАЙДАЛАНУҒА АРНАЛҒАН. ӨНДІРІСТІК АЙМАҚТАР МЕН ЖҰМЫС ҮЙ-ЖАЙЛАРЫНДА АСПАПТЫ ПАЙДАЛАНУҒА ЖӘНЕ КОММЕРЦИЯЛЫҚ ПАЙДАЛАНУҒА ТЫЙЫМ САЛЫНАДЫ.

АЛҒАШ РЕТ ҚОСУ АЛДЫНДА
Тасымалданғанан кейін немесе құрылғы төмен температурада сақталған болса оны бөлме температурасында ұш сақаттан кем емес ұақыт ұстау қажет.
- Құрылғыны орамасынан толық шығарыңыз және оның жұмыс істеуіне кедергі келтіретін кез келген қорамалдары алып тастаңыз.
- Бұйымдарды қайта өңдеу кезінде

УКРАЇНСЬКА

БЛЕНДЕР НАСТІЛЬНИЙ MW-1176

Блендер настільний призначений для подрібнення продуктів, змішування всіляких інгредієнтів або для приготування коктейлів.

ОПИС

1. Кришка чаші блендера з мірною пластиковою
2. Чаша блендера
3. Ручка чаші
4. Ущільнювальна силіконова прокладка
5. Блок ножів
6. Моторний блок
7. Перемикач режимів роботи «P-0-1-2»
8. Противковзні ніжки

ЗАХОДИ БЕЗПЕКИ

Перед використанням пристрою уважно прочитайте інструкцію з експлуатації і зберігайте її протягом всього терміну експлуатації.
Використовуйте пристрій лише за його прямому призначенню, як викладено в даній інструкції. Неправильне поводження з пристроєм може привести до його поломки, спричинення шкоди користувачеві або його майну.

УВАГА! Час безперервної роботи блендера не має перевищувати 1 хвилини, після чого дайте пристрою охолонути до кімнатної температури.

- Перед першим миканням пристрою переконайтеся у тому, що напруга в електричній мережі відповідає напрузі пристрою.
- Забороняється використовувати пристрій поза приміщенням.
- Встановлюйте пристрій на рівній стійкій поверхні.
- Обов'язково вимикайте пристрій з електромережі, якщо ви їм не користуєтеся.
- Ріжучі кромки ножів дуже гострі і можуть становити небезпеку. Поводитись з ножами слід вкрай обережно при розбиранні пристрою або коли витягуєте перероблені продукти з чаші блендера, а також під час чищення!
- У випадку непередбаченого припинення обертання ножів вимкніть пристрій з електричної мережі, і тільки після цього можна видалити інгредієнти, що заблокували ножі.
- Не перенавантажуйте чашу блендера продуктами і наглядайте за рівнем налитих рідин.
- Витягувати продукти і зливати рідини з чаші блендера можна лише після повної зупинки обертання ножів.
- Продукти поміщаються в чашу блендера до вмикання приладу.
- Охолоджуйте гарячі продукти, перш ніж приступити до роботи.
- Перш ніж почати користуватися пристроєм, переконайтеся у тому, що чаша блендера, блок ножів і кришка чаші блендера встановлені правильно. Не вмикайте пристрій без встановленої кришки блендера.
- Не торкайтеся обертаючихся частин пристрою. Не допускайте потрапляння волосся або елементів одягу, що вільно висять, в зону обертання ножа .
- Кожного разу перед чищенням пристрою, а також у тому випадку, коли ви пристрій не використовуєте, вимикайте пристрій від електромережі.
- При вимиканні виліки мережного шнура з електричної розетки не тягніть за мережний шнур, а тримайтеся за вилку мережного шнура рукою.
- Не допускайте, щоб електричний шнур звисав зі столу, а також наглядайте, щоб він не торкався гарячих поверхонь та гострих кромок меблів.
- Не беріться за вилку мережевого шнура мокрими руками.
- Не залишайте включений пристрій без нагляду
- Не користуйтеся пристроєм в безпосередній близькості від кухонної раковини, не піддавайте пристрій дії вологи.
- Щоб уникнути удару електричним струмом, не занурюйте мережевий шнур, вилку мережевого шнура та моторний блок у воду або будь-які інші рідини.
- З міркувань безпеки дітей не залишайте поліетиленові пакети, використовувані в якості упаковки, без нагляду.

Увага!** Не дозволяйте дітям грати з поліетиленовими пакетами або пакувальною плівкою.* ***Загроза вдихи!

- Не дозволяйте дітям торкатися корпусу моторного блоку, мережного шнура та вилки мережного шнура під час роботи пристрою.
- Діти мають перебувати під наглядом для недопущення ігор з пристроєм.

ВИКОРИСТАННЯ БЛЕНДЕРА

- Встановіть чашу блендера (2) на моторний блок (6), поєднавши виступи на чаші (2) з пазами на моторному блоці (6), і поверніть чашу за годинниковою стрілкою до фіксації.
- Зніміть кришку чаші блендера (1), повернувши її проти годинникової стрілки.
- Помістіть необхідні інгредієнти в чашу (2).

Примітки:

– Перед початком процесу подрібнення/змішування рекомендується очистити фрукти від шкіри, видалити неїстівні частини, такі як кісточки і горізати фрукти кубиками розміром приблизно 2x2 см.
– Рекомендується додавати певну кількість чистої води, щоб забезпечити безперебійну роботу блендера, співвідношення продуктів та води має становити 2: 3.
– Блендер не призначений для збивання яєць, пригортання картопляного пюре, замішування тіста, віджимання соку з фруктів і овочів.
– Об'єм перероблюваних продуктів не має перевищувати 2/3 від об'єму чаші (2) та не має бути нижче мінімальної позначки.
- Закрийте чашу блендера (2) кришкою (1) та поверніть її за годинниковою стрілкою до упору.
- Ще раз переконайтеся, що чаша блендера (2) встановлена правильно і зафіксована.
- Вставте вилку мережного шнура в електричну розетку.

***Примітка:** Блендер не увімкнеться, якщо чаша блендера (2) встановлена неправильно.*

- Перемикачем режимів роботи (7) установіть необхідну швидкість обертання ножів:
  - «1» (низька швидкість) – для змішування рідких продуктів;
  - «2» (висока швидкість) – для подрібнення твердих продуктів;
  - «P» – імпульсний режим роботи.
- Для увімкнення імпульсного режиму роботи переведіть та утримуйте перемикач (7) у положенні «P» дрібілька секунд.
- Під час роботи блендера або у перервах можна додавати у чашу (2) необхідні інгредієнти. Для цього поверніть міру пластикову проти годинникової стрілки та вийміть її з кришки (1), пластикову можна використовувати як посудину для додання необхідних рідких інгредієнтів. Після додання інгредієнтів установіть пластикову (1) у кришку та поверніть її за годинниковою стрілкою до упору.
- Завершивши роботу з пристроєм, установіть перемикач режимів роботи (7) у положення «0» та вийміть вилку мережного шнура з електричної розетки.
- Зніміть чашу блендера (2) з моторного блоку (6), повернувши її проти годинникової стрілки.
- Зніміть з чаші (2) кришку (1), повернувши її проти годинникової стрілки, та вийміть з чаші (2) перероблені продукти. Якщо треба, для витягування продуктів можна використовувати пластикову лопаточку.
- Після закінчення роботи промийте чашу блендера (2).

***Примітка:** Якщо перероблення продуктів утруднено, додайте у чашу блендера (2) невелику кількість рідини (води, відвару, соку).*

УВАГА! Час безперервної роботи блендера не має перевищувати 2 хвилини, між двома безперервними циклами роботи має бути перерва не менше 10 хвилин.

ЧИЩЕННЯ ТА ДОГЛЯД

Після закінчення роботи вимкніть блендер, встановивши перемикач режимів роботи (7) у положення «0» і витягніть вилку мережевого шнура з електричної розетки.

- Зніміть чашу блендера (2) з моторного блоку (6), повернувши її проти годинникової стрілки.
- Зніміть кришку чаші блендера (1), повернувши її проти годинникової стрілки.
- З чаші (2) витягніть перероблені продукти.
- Попередньо промийте чашу (2).
- Перевертніть чашу (2), відкрутіть блок ножів (5). **Блок ножів відкручується проти годинникової стрілки.**

УВАГА: Ріжучі кромки ножів дуже гострі і можуть становити небезпеку. Поводьтеся з ножами дуже обережно.

- Промийте чашу (2) та блок ножів (5) теплою водою з м'яким мийним засобом, після чого просушіть їх.

УВАГА! Блок ножів (5) промивайте тільки з боку ножів, забороняється повністю опускати блок ножів (5) у воду або будь-які інші рідини.

- Забороняється занурювати моторний блок (6) у будь-які рідини. Поверхню моторного блоку можна протирати вологою тканиною, після чого витріть досуха.
- Установіть блендер на рівну стійку поверхню.

УВАГА! Час безперервної роботи блендера не має перевищувати 2 хвилини, між двома безперервними циклами роботи має бути перерва не менше 10 хвилин.

- Забороняється знімати чашу блендера та кришку (1) чаші (2) під час роботи пристрою.

КЫРГЫЗ

ҮСТӨЛГӨ КӨЮЛУУЧУ БЛЕНДЕР MW-1176

Столго көюлуучу блендери азык-түлүктөрү майдалатуу, ар кандай ингредиенттерди аралаштыруу, же коктейлдерди жасоо үчүн колдонсо болот.

СЫПАТТАМА

1. Өлчөмдүү чыныяк бар блендер идишти капкагы
2. Блендер идиши
3. Идишти тутасы
4. Тыгыздоочу силикон каттамы
5. Мыздер сапсапчысы
6. Мотор сапсапчысы
7. Иштеө режимдердин коргучу «P-0-1-2»
8. Жылмышпас буттары

КООПСУЗДУК ЧАРАЛАРЫ

Электр шайманды пайдалануудан мурун колдонмону көңүл коюп окуп-үйрөнүңүз, бүткүл ыкмат мөөнөтүнө сактап алыңыз.
Шайманды тиеп дайындоо боюнча гана, ушул колдонмодо жазылганга ылайыктуу колдонуңуз. Шайманды туура эмес пайдалануу анын бузулушуна, колдонуучуга же колдонуучунун мүлкүнө зыян келтирүүгө алып келиши мүмкүн.

КӨҢҮЛ БУРУҢУЗ! Блендердин токтоосуз иштеген убактысы 1 минуттан аз болсо, андан соң шайманды үй температурасына чейин мууздатыңыз.

- Шайманды биринчи иштеткенде чыңалуусу электр тармагынын чыңалуусуна ылайык болгонун текшерип алыңыз.
- Шайманды имараттардын сыртында колдонгуңуз тыюу салынат.
- Шайманды тегиз, бекем турган беттин үстүнүн орнотуңуз.
- Шайманды колдонбогон учурда анын милдеттүү түрдө электр тармагынан сууруңуз.
- Бычактардын кесүүчү чектери абдан учтуу болуп, коопсуздука коркунучту жаратат. Шайманды ажыратканда, майдаланган азыктарды блендердин идишинен чыгарганда жана блендердин таазалардын абайлап карманыңыз!
- Бычак тегеретүүчү кутүүчүү токтоп калса шайманды электр тармагына ажыратпаңыз, андан кийин гана бычактарын токтотпон азыктарды чыгарганыз болот.
- Блендердин идишин ашыра толтурбаңыз да ичине куюлган суюктуктардын деңгээлин байкап туруңуз.
- Бычактары толуу менен токтогондон кийин гана чоппердин идишинен азыктарды же суюктуктарды чыгарыңыз.
- Азыктарды блендердин идишине шайманды иштетпөстөн мурун салыңыз.
- Ысык азыктарды блендерди иштетип баштагандан мурун мууздатыңыз.
- Шайманды колдонууга даярдап мурун блендердин идишин жана бычак сапсапчысы туура орнотулганын текшерип алыңыз. Блендердин капкагы орнотулбогондо шайманды иштетпөңүз.
- Шаймандын айланып турган бөлүктөрүн тийбеңиз. Чачыңыз же кийимдин саландап турган элементтери айлануу зонасына тушкөнүнөн этият болуңуз.
- Шайманды таазалаган жана колдонбогон учурларда аны электр тармагынан сууруңуз.
- Кубаттуулук сайгычын электр розетказынан чыгарганда шнуруу карман эч качан тартпаңыз, сайгычынан карманыңыз.
- Электр шнуру столдун кырынан арта салынып же ысык нерселерди жана эмеректин учтуу кырларын тийгин турганына жол бербеңиз.
- Кубаттуулуу сайгычын суу колуңуз менен карманбаңыз.
- Иштеп турган шайманды кароосуз калтырбаңыз.
- Ашканадагы раковинанын тикеден-тике жакындыгында шайманды колдонбоңуз, шаймандын нымдуулуктан таасирлинен коргоңуз.
- Ток уркас үчүн электр шнурун, кубаттуулуу сайгычын жана мотор сапсапчысын суугa же башка суюктуктарга салбаңыз.
- Балдардын коопсуздугу үчүн таңгак катары колдонулган полиэтилен баштыктарды кароосуз таштабаңыз.

***Көңүл буруңуз!** Полиэтилен баштыктар же таңгак пленкасы менен ойношсо балдаран уруксат бербеңиз. Бул тунчуулуунун коркунучун жаратат!*

- Блендер иштеген туран учурда балдарга мотор сапсапчысын электр шнурун жана сайгычынан тийгүүгө уруксат бербеңиз.
- Балдар тузмек менен ойногонго жол бербеңиз учун аларга кез салуу зарыл.
- Шайман иштет турганда же иштее цикилдердин арасында аны балдар жетпеген жерде сактаңыз.
- Шаймандын иштет турганда же иштее цикилдердин арасында аны балдар жетпеген жерде сактаңыз.
- Шаймандын иштеп турганда же иштее цикилдердин арасында аны балдар жетпеген жерде сактаңыз.

ЭСКЕРТҮҮ

- Мотор сапсапчысын (5) бычактардын жагынан гана жуугуз, бычак сапсапчысын (5) суугa же башка суюктуктарга толугу менен салууга тыюу салынат.
- Мотордун блогун (6) суу менен сүлгөнүнө тыюу салынат.
- Мотордун блогунун (6) сыртын нымдуу чүпүрөк менен сүртүп, андан соң ачыгыз.
- Блендер туруктуу беттеринен гана иштетиңиз.
- Блендер идишинин капкагын (1) саат жебесинин багытына каршы бурап ачыңыз.
- Керектүү ингредиенттерди идишке (2) салыңыз.

Эскертүү:

– Мөмөлөлөрдү/көшүүгө процессти баштоодон мурун жемиштерди кабыгынан тазалап, данек катары жазгбеген белүктөрүн алып, жемиштерди 2x2 см жакын белүктөрүнө кесүү зарыл.
– Блендер туруктуу иштеенин камсыз кылуу үчүн бир аз таза суу көшүү керектөтөт, азык менен суу арадагы катнашы 2:3 тууру зарыл.
– Блендер жумурткаларды чалууга, картошка пюре жасоого, камырды жуурулга, мөмө жана жашылчалардын пирогын сыгууга арналыктан тышкары эмес.
– Иштетиле турган азыктардын көлөмү табактын (2) көлөмүнүн 2/3 ашпай, минималдуу белгисинен төмөн болбогону зарыл.

- Блендер идишин (2) капкак (1) менен жабып, аны саат жебесинин багыты боюнча бекитүүнүнө чейин бурагыз.
- Блендердин идишин (2) турга орнотуңуз, бекем бекитүүлөнүн кайрадан текшерип алыңыз.
- Кубаттуулук сайгычын электр розетказына сайыңыз.

***Эскертүү:** Блендердин идиши (2) туура эмес орнотулган болсо, миксер иштебейт.*

- Иштеө режимдердин коргучу (7) арыкчыу насаданын керектүү айлануу ылдамдыгын тандаңыз:
  - «1» (темен ылдамдыгы) – суюк ингредиенттерди аралаштыруу үчүн;
  - «2» (жогору ылдамдык) в суюк жана катуу азыктар үчүн;
  - «P» – импульстук иштеө режими.
- Импульстүк иштеө режимин иштетүү үчүн коргучту (7) «P» абалына коюп бир нече секунда басып карман туруу зарыл.
- Блендер иштеп турган убакта же иштетүүлөрдүн арасында идишке (2) керектүү ингредиенттерин салсаңыз болот. Ал үчүн өлчөмдүү чыныяк сап саат жебесинин багытына каршы бурап капкактан (1) чыгарыңыз, мисалы суюк азыктарды кошуу үчүн идиш катары колдонсоңуз болот. Ингредиенттерди кошкондон кийин чыныяк капкака (1) орнотуп, аны саат жебесинин багытына каршы токтогонуна чейин бураңыз.
- Шаймандын колдонгондон кийин иштее режимдерин коргучун (7) «0» абалына коюп аспапты өчүрүңүз да сайгычты электр розетказынан сууруңуз.
- Блендердин идишин (2) саат жебесинин багытына боюнча бурап, мотор сапсапчысынан (6) ажыратыңыз.
- Идиштин (2) капкагын (1) чечип, иштетилген азыктарды табактан (2) чыгарыңыз. Зарыл болсо, ыңгайлуу аспап катары пластикалык лопаткадан пайдаланыңыз.
- Иштетип бүткөндөн кийин блендердин идишин (2) жуу алыңыз.

***Эскертүү:** Эгерде азыктарды иштетүүнүн учурунда тыгылып калса, блендердин идишине (2) бир аз суу, шорпо же ширени куюңуз.*

КӨҢҮЛ БУРУҢУЗ! Блендерди токтоосуз иштетүү мөөнөтү 2 мүнөттөн ашпашы зарыл, эки токтоосуз иштетүү циклдердин арасында 10 мүнөттөн кем эмес тыныгуучу жасоо зарыл.

ТАЗАЛОО ЖАНА КӨРҮҮ

Шаймандыкоңдогонудан кийин иштее режимдердин коргучун (7) «0» абалына коюп, аспапты өчүрүңүз да сайгычты электр розетказынан сууруңуз.

- Блендердин идишин (2) саат жебесинин багыты боюнча бурап, мотор сапсапчысынан ажыратыңыз.
- Блендер идишинин капкагын (1) саат жебесинин багытына каршы бурап чечиңиз.
- Идиштен (2) иштетилген азыктарды ыгыңыз.
- Идишти (2) алдын ала жуу алыңыз.
- Идишти (2) ичинде, ичинде, сапсапчысын (5) бурап чечип алыңыз.

Бычак сапсапчысы саат жебесинин багытына каршы бурулуп ачылат.

***ЭСКЕРТҮҮ:** Бычактардын кесүүчү чектери абдан учтуу болуп, коопсуздука коркунучту жаратат. Бычактарды абдан абайлап колдонуңуз.*

- Мотор (2) менен бычак сапсапчысын (5) жумшак жуучу каражат менен жылуу суугa жуун, андан соң аларды кургатып алыңыз.

Көңүл БУРУҢУЗ! Бычак сапсапчысын (5) бычактардын жагынан гана жуугуз, бычак сапсапчысын (5) суугa же башка суюктуктарга толугу менен салууга тыюу салынат.

- Идиш (2) менен бычак сапсапчысын (5) жумшак жуучу каражат менен жылуу суугa жуун, андан соң аларды кургатып алыңыз.
- Мотордун блогун (6) суу менен сүлгөнүнө тыюу салынат.

Мотор сапсапчысын (6) ар кыл суюктуктарга салууга жана ишке жуучу аспапка салууга тыюу салынат.

- Бычак сапсапчысын орноткондон мурун (5) тыгыздоочу катмары (4) туура орнотулганын текшерип алыңыз.
- Бычак сапсапчысын (5) идишин (2) ичине орнотуп, саат жебесинин багыты боюнча бураңыз.

Бычак сапсапчысы (5) орноткондо тыгыздоочу катмары (4) бүзүлбөө үчүн өте көп күчтү салбаңыз.

САКТОО

- Шайманды сактоого койгондун алдында «ТАЗАЛОО ЖАНА КАРОО» бөлүмүндөгү талаптарын жасап алыңыз.
- Шайманды бардар жана жөнөмдүүлүгү темен болгон адамдар колу жетпеген таза кургак жерлерде сактаңыз.

ЖАБДЫКТЫН ЖЫЙЫНТЫГЫ

Столго көюлуучу блендер – 1 даана.
Колдонмо – 1 даана.

ТЕХНИКАЛЫК МҮНӨЗДӨМӨСҮ

Кубаттандыруу чыңалуусу: 220-240 В ~ 50/60 Гц
Номералуу кубаттуулуу: 400 Вт
Максималдуу кубаттуулуу: 800 Вт
Идиштин көлөмү: 1,5 л

УТИЛИЗАЦИЯЛОО

Айлана чөйрөөнү коргоо максатында шайман менен азыктандыруучу элементтерди (эгерде топтомго кирсе) кызмат мөөнөтү бүткөндөн кийин түрмүш-тиричилик калдыктары менен бирге таштабаңыз, шайман менен азыктандыруучу элементти андан ары утилизациялоо үчүн адистештирилген пункттарга бериңиз.
Шаймандарды утилизациялоодон пайда болгон калдыктарды милдеттүү түрдө чогултуп, андан соң белгиленген жолунда утилизациялоо зарыл.
Бул шайманды утилизациялоо жөнүндө кошумча маалымат алуу үчүн жергиликтүү өкмөткө, түрмүш-тиричилик калдыктарды утилизациялоо кызматына же бул шайманды алган дүкөнгө кайрылыңыз.

Өндүрүүчү шаймандардын жалпы иштөө принциптерине таасир этпөөчү дизайнын, конструкциясын жана техникалык мүнөздөмөлөрүн алдын ала эскертпөй өзгөртүү укугун сактайт, ошол себептен колдонмо менен шаймандын аныктыгы экс өйдөмүнүктөр болуу мүмкүн. Колдонуучу ушундай кепшиннеевондиктерди таапса, ал жөнүндө info@maxwell-products.ru электрондук почтасына жазып, шаймандын жаңыраган версиясын ала болот.

Шаймандын кызмат мөөнөтү – 3 жыл

Кепилдик

Кепилдик берүү шарттары туралугу топук маалыматтар бүюмду саткан сатуучудан алууга болот. Кепилдик шарттарында ылайык талап кылып сатылган товарга чек ж думурчектер көрсөтүү керек.

ROMÂNĂ

BLENDER DE MASĂ MW-1176

Blenderul de masă este conceput pentru mărunțire alimentelor, amestecarea sau baterea diferitelor ingrediente sau pentru prepararea cocktailurilor.

DESCRIERE

1. Capacul vasului blenderului cu pahar gradat
2. Vasul blenderului
3. Mânerul vasului
4. Garnitura de etanșare din silicon
5. Bloc de cuțite
6. Bloc cu motor
7. Comutatorul regimurilor de lucru «P-0-1-2»
8. Picioruțe antiderapante

MĂSURI DE SIGURANȚĂ

Înainte de a începe utilizarea dispozitivului citiți cu atenție acest manual al utilizatorului și păstrați-l pentru utilizare în calitate de material de referință. Utilizați dispozitivul doar conform destinației sale, cum este descris în prezentul manual. Manipularea necorespunzătoare poate duce la defectarea dispozitivului sau poate cauza daune utilizatorului sau bunurilor acestuia.

ATENȚIE! Timpul de funcționare continuă a blenderului nu trebuie să depășească 1 minut, după care lăsați dispozitivul să se răcească la temperatura camerei.

- Înainte de prima conectare a dispozitivului, asigurați-vă că tensiunea din rețeaua electrică corespunde tensiunii dispozitivului.
- Nu utilizați dispozitivul în afara încăperilor.
- Așezați dispozitivul pe o suprafață plană și stabilă.
- Deconectați obligatoriu dispozitivul de la rețeaua electrică dacă nu îl utilizați.
- Mucilile tăietoare ale cuțitului sunt foarte ascuțite și prezintă pericol. Manipulați cuțitele foarte atent atunci când dezasamblați dispozitivul sau când scoateți alimentele prelucrate din vasul blenderului, precum și în timpul curățării!
- În cazul unei opriri neașteptate a rotației cuțitelor, deconectați dispozitivul de la rețeaua electrică și doar atunci puteți scoate alimentele care au blocat cuțitele.
- Nu supraîncărcați vasul blenderului cu alimente și urmăriți nivelul lichidelor turnate.
- Scoatere alimentelor și vărsarea lichidelor din vasul blenderului este posibilă doar după oprirea completă a cuțitelor.
- Puneți alimentele în vasul blenderului înainte de a porni dispozitivul.
- Înainte de a începe lucru, răciți alimentele calde.
- Înainte de a începe utilizarea dispozitivul, asigurați-vă că vasul blenderului, blocul de cuțite și capacul vasului blenderului sunt montate corect. Nu porniți dispozitivul fără capacul blenderului montat.
- Nu atingeți părțile rotative ale dispozitivului. Nu lăsați părul sau îmbrăcămintea să nimerească în zona de rotație a cuțitului.
De fiecare dată înainte de curățare, precum și în cazul dacă nu utilizați dispozitivul, deconectați dispozitivul de la rețeaua electrică.
- Extrăgând fișa cablului de alimentare din priza electrică, nu trageți de cablu de alimentare, ci apucați de fișa cablului de alimentare cu mâna.
- Nu lăsați cablul de alimentare să atârne de pe masă, precum și urmăriți ca acesta să nu se atingă de suprafețe fierbinți și marginile ascuțite ale mobilierului.
- Nu apucați fișa cablului de alimentare cu mâinile ude.
- Nu lăsați dispozitivul care funcționează nesupravegheat.
- Nu utilizați dispozitivul în nemijlocita vecinătate a chiuvetei de bucătărie, nu expuneți dispozitivul la umiditate.
- Pentru a evita riscul electrocutării, nu scufundați cablul de alimentare, fișa cablului de alimentare și blocul cu motor în apă sau în alte lichide.
Din motive de siguranță a copiilor, nu lăsați pungile de polietilenă folosite ca ambalaj fără supraveghere.

Atenție! Nu permiteți copiilor să se joace cu pungile de polietilenă sau pelicula de ambalaj. Pericol de sufocare!

- Nu permiteți copiilor să se joace cu blocul motor, cablul de alimentare și fișa cablului de alimentare în timpul funcționării dispozitivului.
Copiii trebuie supravegheați pentru a preveni jocul cu dispozitivul.
- În timpul funcționării și în timpul pauzelor între ciclurile de lucru depozitați dispozitivul în locuri inaccesibile pentru copii.
- Dispozitivul nu este destinat utilizării de către persoane (inclusiv copii) cu abilități fizice, psihice sau mentale reduse sau dacă nu au experiență sau cunoștințe, dacă aceștea nu sunt sub control sau instruiți cu privire la utilizarea dispozitivului de către persoana responsabilă de siguranța acestora.
- Fiți deosebit de atenți dacă în apropierea dispozitivului care funcționează se află copii sau persoane cu dizabilități.
Acest dispozitiv nu este destinat utilizării de către copii.
- Verificați periodic cablul de alimentare și fișa cablului de alimentare ca acestea să nu fie deteriorate. Nu utilizați dispozitivul dacă există vreo deteriorare a cuțitului blocului cu motor, fișei cablului de alimentare sau a cablului de alimentare.
- În cazul deteriorării cablului de alimentare, pentru a evita pericolul, acesta trebuie înlocuit de către producător, agentul de deservire sau o persoană cu calificare corespunzătoare.
- Nu utilizați dispozitivul în cazul deteriorării fișei cablului de alimentare sau cablului de alimentare, dacă dispozitivul funcționează cu întreruperi, sau dacă acesta a căzut.
- Nu reparați dispozitivul de sine stătător. Nu dezasamblați dispozitivul de sine stătător, în caz de apariție a oricăror defecțiuni, precum și după căderea dispozitivului, deconectați dispozitivul și adresați-vă unice centrul autorizat (Imputernicit) de service la adresele de contact specificate în certificatul de garanție și pe site-ul Noului-o – 1 pagina.
- Pentru a evita deteriorările transportați dispozitivul doar în ambalajul original.
- Depozitați dispozitivul în locuri inaccesibile pentru copii și persoanele cu dizabilități.

PREZENTUL DISPOZITIVUL ESTE DESTINAT DOAR PENTRU UZ ÎN CONDIȚII CASNICE. ESTE INTERZISĂ UTILIZAREA COMERCIALĂ ȘI UTILIZAREA DISPOZITIVULUI ÎN ZONELE DE PRODUCȚIE ȘI ÎNCĂPERILE DE LUCRU.

ÎNAINTE DE PRIMA CONECTARE

După transportarea sau depozitarea dispozitivului la o temperatură scăzută este necesar să-l mențineți la temperatura camerei timp de cel puțin trei ore.

- Despachetați complet dispozitivul și eliminați orice autocolante care împiedică funcționarea dispozitivului.
- Verificați integritatea dispozitivului, dacă există deteriorări, nu utilizați dispozitivul.
- Înainte de conectare, asigurați-vă că tensiunea din rețeaua electrică corespunde tensiunii de lucru a dispozitivului.
- Dispozitivul este destinat funcționării la o rețea de curent alternativ cu o frecvență de 50 Hz sau 60 Hz, nu este necesară nici o setare pentru funcționarea dispozitivului la frecvența nominală necesară.
- Înainte de prima utilizare, clătiți toate părțile detașabile (1, 2) cu apă caldă cu un detergent neutru și uscați-le bine.
- Ștergeți bloul cu motor (6) cu o cârpă moale, ușor umezită, apoi ștergeți-l până la uscare.
- **Nu scufundați blocul cu motor (6) în orice lichide și nu-l spălați cu apă.**
- Așezați blenderul pe o suprafață plană și stabilă.

ATENȚIE! Durata de funcționare continuă a blenderului nu trebuie să depășească 2 minute, între două cicluri de funcționare continuă, trebuie să existe o pauză de cel puțin 10 minute.

- Este interzisă scoaterea vasului blenderului și a capacului (1) vasului (2) în timpul funcționării dispozitivului.

UTILIZAREA BLENDERULUI

- Montați vasul blenderului (2) pe blocul cu motor (6), aliniind proeminențele pe vasul (2) cu canelurile pe blocul cu motor (6), și rotiți vasul în sensul acelor de ceasornic până când se oprește.
- Scoateți capacul vasului blenderului (1), rotindu-l în sensul invers acelor de ceasornic.
- Puneți ingredientele necesare în vas (2).

Remarcă:

– Înainte de a începe procesul de mărunțire/amestecare, se recomandă să curățați fructele de coajă, să îndepărtați părțile necomestibile cum ar fi sâmburii și să tăiați fructele în cuburi cu mărimea de aproximativ 2x2 cm.
– Se recomandă adăugarea unei anumite cantități de apă curată pentru a asigura funcționarea fără probleme a blenderului, raportul dintre produse și apă ar trebui să fie de 2:3.
– Blenderul nu este destinat pentru baterea ouăle, prepararea piureului de cartof, frământarea aluatului, stoarcerea sucului din fructe și legume.
– Volumul alimentelor prelucrate nu trebuie să depășească 2/3 din volumul vasului (2) și nu trebuie să fie mai mic decât marcajul minim.

- Închideți vasul blenderului (2) cu capacul (1), rotindu-l în sensul acelor de ceasornic până când acesta se oprește.
- Asigurați-vă încă o dată că vasul blenderului (2) este corect montat și fixat.
- Introduceți fișa cablului de alimentare în priza electrică.

***Remarcă:** Blenderul nu se va porni dacă vasul blenderului (2) nu este montat corect.*

- Setați viteza necesară de rotație a cuțitelor cu comutatorul regimurilor de lucru (7):
  - «1» (viteză joasă) – pentru amestecarea alimentelor lichide;
  - «2» (viteză înaltă) – pentru alimente lichide și solide;
  - «P» – regim de funcționare Pulse.
- Pentru a porni regimul de funcționare cu impulsuri, setați și mențineți comutatorul (7) în poziția «P» pentru câteva secunde.
- În timpul funcționării blenderului sau în timpul pauzelor puteți adăuga în vas (2) ingredientele necesare. Pentru a face acest lucru rotiți în sensul acelor de ceasornic și scoateți paharul gradat din capac (1), paharul poate fi utilizat ca recipient pentru adăugarea ingredientelor lichide necesare. După adăugarea ingredientelor puneți paharul la loc (1) în capac și rotiți-l în sensul invers acelor de ceasornic până când se oprește.
- După terminarea lucrului cu dispozitivul, setați comutatorul regimurilor de lucru (7) în poziția «0» și extrageți fișa cablului de alimentare din priza electrică.
- Scoateți vasul blenderului (2) din blocul cu motor (6), rotindu-l în sensul invers acelor de ceasornic.
- Scoateți capacul (1) de pe vas (2), rotindu-l în sensul invers acelor de ceasornic și scoateți alimentele prelucrate din vas (2). Dacă este necesar, pentru extragerea alimentelor puteți utiliza o spatulă de plastic.
- După finalizarea lucrului, spălați vasul blenderului (2).

***Remarcă:** Dacă prelucrarea alimentelor este dificilă, adăugați în vasul blenderului (2) o cantitate mică de lichid: apă, supă.*

ATENȚIE! Durata de funcționare continuă a blenderului nu trebuie să depășească 2 minute, între două cicluri de funcționare continuă, trebuie să existe o pauză de cel puțin 10 minute.

CURĂȚARE ȘI ÎNTREȚINERE

După finalizarea lucrului opriți blenderul, setând comutatorul regimurilor de lucru (7) în poziția «0» și extrageți fișa cablului de alimentare din priza electrică.

- Scoateți vasul blenderului (2) din blocul cu motor (6), rotindu-l în sensul invers acelor de ceasornic.
- Scoateți capacul vasului blenderului (1), rotindu-l în sensul invers acelor de ceasornic.
- Scoateți alimentele prelucrate din vas (2).
- Spălați vasul (2) în prealabil.
- Întoarceți vasul (2), deșurubați blocul de cuțite (5). **Blocul de cuțite se deșurubează în sensul invers acelor de ceasornic.**

ATENȚIE: Mucilile tăietoare ale cuțitului sunt foarte ascuțite și prezintă pericol. Manipulați cuțitele foarte atent.

- Spălați vasul (2) și blocul de cuțite (5) cu apă caldă și un detergent neutru, apoi uscați-le.

ATENȚIE! Blocul de cuțite (5), spălați doar din partea cuțitelor, este interzis să scufundați complet blocul de cuțite (5) în apă sau orice alte lichide.

- Se interzice utilizarea mașinii de spălat vase pentru spălarea vasului (2) și a blocului de cuțite (5).
- Ștergeți corpul dispozitivului cu o cârpă moale, ușor umezită, apoi ștergeți-l până la uscat.
- La curățarea blenderului se interzice utilizarea bureților duri, detergenților abrazivi și a solvenților.
- **Scoateți capacul vasului blenderului (1), rotindu-l în sensul invers acelor de ceasornic.**
- Înainte de a instala blocul de cuțite (5), asigurați-vă că garnitura de etanșare (4) este instalată la loc.
Instalați blocul de cuțite (5) în vasul blenderului (2) rotindu-l în sensul acelor de ceasornic.
- **Instalând blocul de cuțite (5), nu aplicați forță excesivă pentru a evita deteriorarea garniturii (4).**

DEPOZITARE

- Înainte de depozitarea dispozitivului, îndeplniți cerințele din compartimentul CURĂȚARE ȘI ÎNTREȚINERE.
- Depozitați dispozitivul într-un loc uscat și răcoros, inaccesibil pentru copii și persoane cu dizabilități.

SET DE LIVRARE

Blender de masă – 1 buc.
Manual de utilizare – 1 buc.

SPECIFICAȚII TEHNICE

Alimentare: 220-240 V ~ 50/60 Hz
Consum nominal de putere: 400 W
Putere maximă: 800 W
Volumul vasului: 1,5 l

RECICLAREA

În scopul protejării mediului înconjurător, după finalizarea termenului de exploatare a dispozitivului și a elementelor de alimentare (dacă sunt incluse în set), nu le aruncați împreună cu deșeurile menajere obișnuite, livrați dispozitivul și elementele de alimentare în punctele specializate pentru reciclare ulterioară.
Deșeurile formate în timpul reciclării produselor sunt supuse colectării obligatorii cu reciclarea ulterioară în modul stabilit.
Pentru mai multe informații privind reciclarea acestui produs, contactați primăria locală, servicul de reciclare a deșeurilor menajere sau magazinul de unde ați achiziționat acest produs.

Producătorul își rezervă dreptul de a modifica designul, construcția și caracteristicile tehnice care nu afectează principiile generale de funcționare ale dispozitivului fără notificare prealabilă, din cauza cărora în instrucțiune și produs pot exista diferențe neînsemnate. Dacă utilizatorul a depistat astfel de neconformități, vă rugăm să ne informați prin e-mail info@maxwell-products.ru pentru a obține o versiune actualizată a instrucțiunii.

Durata de funcționare a dispozitivului este de 3 ani

Garanție

În legătură cu oferirea garanției pentru produsul dat, rugăm să Vă adresați la distribuitorul regional sau la compania, unde a fost procurat produsul dat. Servicul de garanție se realizează cu condiția prezentării bonului de plată sau a oricărui alt document financiar, care confirmă cumpărarea produsului dat.

ЗАПРЕЩЕНО УТИЛИЗИРОВАТЬ С БЫТОВЫМ МУСОРОМ.
ОБРАТИТЕСЬ НА СООТВЕТСТВУЮЩИЙ ПУНКТ ПЕРЕРАБОТКИ ЭЛЕКТРИЧЕСКОГО И ЭЛЕКТРОННОГО ОБОРУДОВАНИЯ.

Maxwell

моя первая любовь

Инструкция по эксплуатации

RUS Инструкция по эксплуатации 2
GB Manual instruction 3
KZ Пайдалану нұсқасы 4
UA Інструкція з експлуатації 5
KG Пайдалануу боюнча нускама 6
RO Instrucțiune de exploatare 7

Блендер настольный
MW-1176

www.maxwell-products.com, www.maxwell-products.ru

RUS
Дата производства изделия указана в серийном номере на табличке с техническими данными. Серийный номер представляет собой одиннадцатизначное число, первые четыре цифры которого обозначают дату производства. Например, серийный номер 0606xxxxxxx означает, что изделие было произведено в июне (шестой месяц) 2006 года.

GB
A production date of the item is indicated in the serial number on the technical data plate. A serial number is an eleven-unit number, with the first four figures indicating the production date. For example, serial number 0606xxxxxxx means that the item